Dishwasher

Instruction Manual

Hướng dẫn sử dụng

WQP12-J7713FB

- ☑ 14 place settings
- ☑ Alt function
- ☑ Auto program

Read this Manual

Dear Customer,

- Please carefully read this manual before using the dishwasher, it will help you use and maintain the dishwasher properly.
- Keep this manual for future reference.
- Pass it on to any subsequent owner of the appliance.

This manual contains sections on safety Instructions, Operating Instructions, Installation Instructions and Troubleshooting Tips, etc.

Before Calling for Service

- Reviewing the section on troubleshooting Tips will help you solve some common problems by yourself.
- If you cannot solve the problems by yourself, please ask for help from a professional technician.

NOTE:

- The manufacturer, following a policy of constant development and updating of the product, may make modifications without giving prior notice.
- If lost or out-of-date, you can receive a new user manual from the manufacturer or responsible vendor.

1) Safety Instructions.....1

2) Quick user guide.....4

3) Operation Instructions.....5
Control Panel.....5
Dishwasher Features.....5

4) Prior to first time use.....6
A、Water Softener.....6
B、Loading the Salt into the Softener.....7
C、Filling the Rinse Aid Dispenser.....7
D、Function of Detergent 8

5) Preparing and loading dishes.....11
Recommendations for loading and unloading the dishwasher.....11
Loading the upper Basket.....12
Loading the Lower Basket.....12

6) Starting a washing program.....13
Wash Cycle Table.....13
Turning on the Appliance.....13
Changing the Program mid-cycle.....14
At the end of the Wash Cycle.....14

7) Maintenance and cleaning.....15
Filter System.....15
Caring for the Dishwasher.....16

8) Installation instruction.....17
Installation preparation.....17
Aesthetic panel's dimensions and installation...18
Tension adjustment of the door spring.....20
Connection of drain hoses.....20
Dishwasher installation steps.....21
About Electricity Connecting.....22
Cold Water Connection.....23

9) Troubleshooting Tips.....24
Before calling for service.....24
Error codes.....25
Technical information.....26

Loading the baskets according to En50242

1.IMPORTANT SAFETY INFORMATION

WARNING! When using your dishwasher, follow the precautions listed below:

- This appliance is intended to be used in household and similar applications such as:
  -staff kitchen areas in shops, offices and other working environments;
  -farm houses;
  -by clients in hotels, motels and other residential type environments;
  -bed and breakfast type environments.
- This appliance can be used by children aged from 8 years and above and persons with reduced physical, sensory or mental capabilities or lack of experience and knowledge if they have been given supervision or instruction concerning use of the appliance in a safe way and understand the hazards involved. Children shall not play with the appliance. Cleaning and user maintenance shall not be made by children without supervision. （For EN60335-1）
- This appliance is not intended for use by persons(including children)with reduced physical, sensory or mental capabilities, or lack of experience and knowledge ,unless they have been given supervision or instruction concerning use of the appliance by a person responsible for their safety. （For IEC60335-1）
- This appliance is for indoor use only, for household use only. To protect against the risk of electrical shock, do not immerse the unit, cord or plug in water or other liquid.
- Please unplug before cleaning and maintenance the appliance .Use a soft cloth moisten with mild soap, and then use a dry cloth to wipe it again .

EARTHING INSTRUCTIONS

- This appliance must be earthed. In the event of a malfunction or breakdown, earthing will reduce the risk of an electric shock by providing a path of least resistance of electric current. This appliance is equipped with a cord having an equipment-earthing conductor and a earthing plug.
- The plug must be plugged into an appropriate outlet that is installed and earthed in accordance with all local codes and ordinances.
- Improper connection of the equipment-earthing conductor can result in the risk of an electric shock. Check with a qualified electrician or service representative if you are in doubt whether the appliance is properly earthed.
- Do not modify the plug provided with the appliance; If it does not fit the outlet. Have a proper outlet installed by a qualified electrician.

- Do not abuse, sit on, or stand on the door or dish rack of the dishwasher.
- Do not operate your dishwasher unless all enclosure panels are properly in place.
- Open the door very carefully if the dishwasher is operating, there is a risk of water squirting out.
- Do not place any heavy objects on or stand on the door when it is open. The appliance could tip forward.
- When loading items to be washed:
  1) Locate sharp items so that they are not likely to damage the door seal;
  2) Warning: Knives and other utensils with sharp points must be loaded in the basket with their points down or placed in a horizontal position.
- Check that the detergent powder is empty after completion of the wash cycle.
- Do not wash plastic items unless they are marked dishwasher safe or the equivalent. For plastic items not so marked, check the manufacturer's recommendations.
- Use only detergent and rinse additives designed for an automatic dishwasher.
- Never use soap, laundry detergent, or hand washing detergent in your dishwasher.
- Children should be supervised to ensure that they do not play with the appliance.
- The door should not be left open, since this could increase the risk of tripping.
- If the supply cord is damaged, it must be replaced by the manufacturer or its service agent or a similarly qualified person in order to avoid a hazard.
- During installation, the power supply must not be excessively or dangerously bent or flattened.
- Do not tamper with controls.
- The appliance is to be connected to the water mains using new hose sets and that old hose-sets should not be reused.
- The maximum number of place settings to be washed is 14.
- The maximum permissible inlet water pressure is 1MPa.
- The minimum permissible inlet water pressure is 0.04MPa.

Disposal

Dispose of the dishwasher packaging material correctly.
All packaging materials can be recycled.
Plastic parts are marked with the standard international abbreviations:

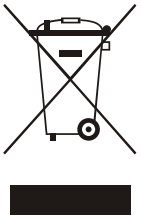

- PE — for polyethylene, e.g. sheet wrapping material
- PS — for polystyrene, e.g. padding material
- POM — polyoxymethylene, e.g. plastic clips
- PP — polypropylene, e.g. Salt filler
- ABS — Acrylonitrile Butadiene Styrene, e.g. Control Panel .

WARNING!

- Packaging material could be dangerous for children!
- For disposing of package and the appliance please go to a recycling centre. Therefore cut off the power supply cable and make the door closing device unusable.
- Cardboard packaging is manufactured from recycled paper and should be disposed in the waste paper collection for recycling.
- By ensuring this product is disposed of correctly, you will help prevent potential negative consequences for the environment and human health, which could otherwise be caused by inappropriate waste handling of this product.
- For more detailed information about recycling of this product, please contact your local city office and your household waste disposal service.
- DISPOSAL: Do not dispose this product as unsorted municipal waste. Collection of such waste separately for special treatment is necessary.

2.Quick user guide

For detailed operating method read the corresponding content on the instruction manual.

Switch on the appliance

Open the door,touch the On/Off button to switch on the appliance .

Fill the detergent dispenser

Compartment A:
With each wash cycle.
Compartment **B:**
For programmes with pre-wash only.
(Follow the user instructions!)

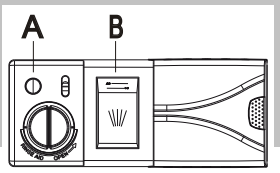

Check the rinse aid level

Mechanical indicator C.
Electric indicator on control panel (if provided).

Check the regeneration salt level

(On models with water softener system only.)
Electric indicator on control panel (if provided).
If there is no salt warning light in the control panel (for some models), you can estimate when to fill the salt into the softener by the number of cycles the dishwasher has run.

Load the baskets

To load the baskets, refer to the section entitled "Loading the Dishwasher Baskets".

Select a programme

Touch the Programme Button until the selected programme lights up.
(See the section entitled "Operation instruction")

Running the dishwasher

Turn on the water tap ,close the door . The machine will start working at once.

- **Changing the programme**
  - 1. A running cycle can only be modified if it has been running for a short time. Otherwise the detergent may have already been released and the water already drained. If this is the case, the detergent dispenser must be refilled.
    2.Open the door.
    3. Touch the Programme Button for more than 3 seconds to cancel the running programme.
    4. Select a new programme.
    5. Restart the dishwasher.
- **Adding forgotten dishes in the dishwasher.**
  - 1.Open the door a little to stop the dishwasher.
    2.After the spray arms stop working, you can open the door completely.
    3.Add the forgotten dishes.
    4.Close the door, the dishwasher will start running again .
- **If the appliance is switched off during a wash cycle.**
  - If the appliance is switched off during a wash cycle, when switched on again, please re-select the washing cycle and operate the dishwasher according to the original Power-on state).

⚠ *WARNING!*

Open the door carefully.
Look out for hot steam when opening the door!

Switch off the appliance

When the working cycle has finished, the buzzer of the dishwasher will sound 8 times, then stop.
Turn off the appliance using the On/Off Button.
Since the appliance is standing by, it will power off automaticly after 30 minutes without any operation.

Turn off the water tap, unload the baskets

Warning: wait a few minutes (about 15 minutes) before unloading the dishwasher to avoid handling the dishes and utensils while they are still hot and more susceptible to break.
The dishes will also dry better. First start unloading the lower basked.

3.Operation Instruction

IMPORTANT *To get the best performance from your dishwasher, read all operating instructions before using it for the first time.*

Control Panel

1. Power Button- touch on and off.

2. Program Buttons-touch to select the Program, corresponding indicator will be lightened;
   - Auto
   - Intensive
   - Normal
   - ECO
   - Glass
   - 90Min
   - Rapid
   - Pre-wash

3. Delay Button;

4. Screen- Show the program time and delay time;
   Eg: program time 3:05
   Delay time H:09

5. Status Indicators :
   - Rinse detergent need to be refilled
   - Salt need to be refilled
   - Faucet is not open

6. Program functions, only one function can be selected in a cycle:
   - Extra Drying, improve the drying efficiency.
   - Power Wash, improve the cleaning efficiency.
   - Express, reduce the program time.
   - Energy Save, reduce the energy consumption.

7. Alt function button: Dual zone wash function, press the button to select either upper basket or lower basket loaded, and the response indicators will light on.
   - Upper basket
   - Lower basket

Dishwasher Features

Front view

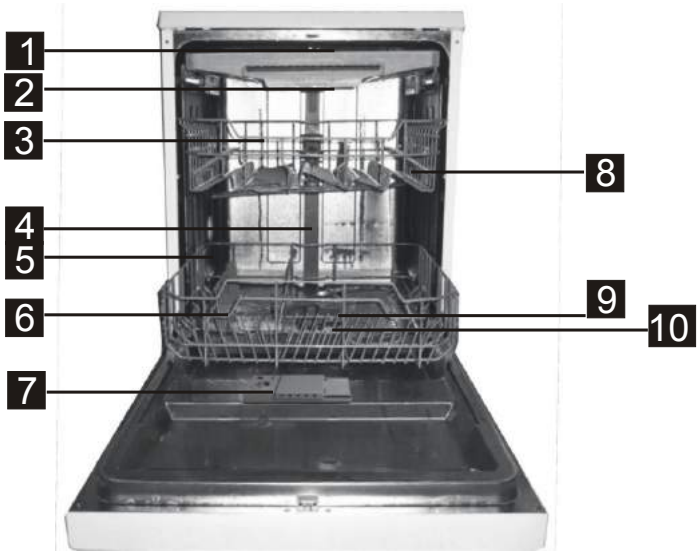

Back View

1 Top spray arm	4 Inner pipe	7 Dispenser	10 Filter assembly
2 Cutlery rack	5 Lower basket	8 Cup shelf	11 Inlet pipe connector
3 Upper basket	6 Salt container	9 Spray arms	12 Drain pipe

4. Prior to first time use

Before using your dishwasher for the first time:

A. Set the water softener
B. Add 1.5Kg dishwasher salt and then full fill the salt container with water
C. Fill the rinse aid dispenser
D. Fill in detergent

A. Water Softener

The water softener must be set manually, using the water hardness dial.
The water softener is designed to remove minerals and salts from the water, which would have a detrimental or adverse effect on the operation of the appliance.
The more minerals there are, the harder your water is
The softener should be adjusted according to the hardness of the water in your area. Your local Water Authority can advise you on the hardness of the water in your area.

Adjusting Salt Consumption

The dishwasher is designed to allow for adjustment in the amount of salt consumed based on the hardness of the water used. This is intended to optimise and customise the level o f salt consumption.

Please follow the steps below for adjustment in salt consumption.

1. Open the door ,Switch on the appliance within 60 seconds;
2. Press the Program button more than 5 seconds to enter the setup mode.
3. Press the Program button to select the proper set according to your local environment, the sets will change as the following sequence: H1->H2->H3->H4->H5->H6;
4. Press power button to exit the setup model.

WATER HARDNESS				Selector Position	Salt consumption (gram/cycle)
°dH	°fH	°Clarke	mmol/l		
0~5	0~9	0~6	0~0.94	H1	0
6-11	10-20	7-14	1.0-2.0	H2	9
12-17	21-30	15-21	2.1-3.0	H3	12
18-22	31-40	22-28	3.1-4.0	H4	20
23-34	41-60	29-42	4.1-6.0	H5	30
35-55	61-98	43-69	6.1-9.8	H6	60

Note:1

1°dH=1.25°Clarke=1.78°fH=0.178mmol/l
°dH: German degree
°fH: French degree
°Clark: British degree

Note:2

The manufactory setting: H3 (EN 50242)

Contact your local water board for information on the hardness of your water supply.

NOTE: If your model does not have any water softener, you may skip this section.

WATER SOFTENER
The hardness of the water varies from place to place. If hard water is used in the dishwasher, deposits will form on the dishes and utensils.
The appliance is equipped with a special softener that uses a salt container specifically designed to eliminate lime and minerals from the water.

B. Loading the Salt Into the Softener

Always use the salt intended for dishwasher use.
The salt container is located beneath the lower basket and should be filled as explained in the following:

Warning!

- Only use salt specifically designed for dishwashers use! Every other type of salt not specifically designed for dishwasher use, especially table salt, will damage the water softener. In case of damages caused by the use of unsuitable salt the manufacturer does not give any warranty nor is liable for any damages caused.
- Only fill with salt before running a cycle.
  This will prevent any grains of salt or salty water, which may have been spilled, remaining on the bottom of the machine for any period of time, which may cause corrosion.

1

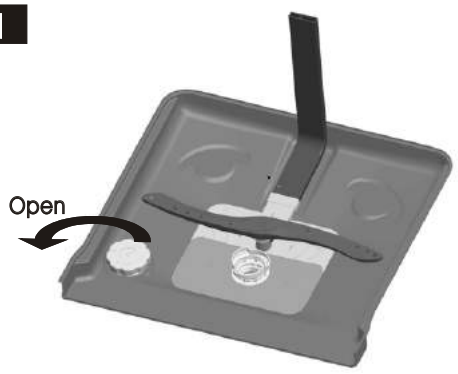

2

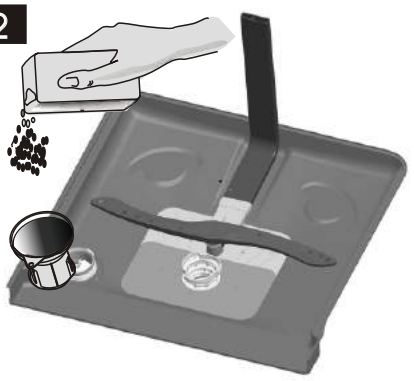

A After the lower basket has been removed, unscrew and remove the cap from the salt container. 1

B Place the end of the funnel (supplied) into the hole and introduce about 1.5kg of dishwasher salt.

C Fill the salt container to its maximum limit with water,It is normal for a small amount of water to come out of the salt container. 2

D After filling the container , screw back the cap tightly.

E The salt warning light will stop being after the salt container has been filled with salt.

F Immediately after filling the salt into the salt container, a washing program should be started (We suggest to use a short program). Otherwise the filter system, pump or other important parts of the machine may be damaged by salty water. This is out of warranty.

⚠ *NOTE:*

1. The salt container must only be refilled when the salt warning light in the control panel comes on. Depending on how well the salt dissolves, the salt warning light may still be on even though the salt container is filled.
   If there is no salt warning light in the control panel (for some Models),you can estimate when to fill the salt into the softener by the cycles that the dishwasher has run.
2. If salt has spilled, run a soak or quick program to remove it.

C. **Filling the Rinse Aid Dispenser**

Rinse Aid Dispenser

The rinse aid is released during the final rinse to prevent water from forming droplets on your dishes, which can leave spots and streaks. It also improves drying by allowing water to roll off the dishes. Your dishwasher is designed to use liquid rinse aids. The rinse aid dispenser is located inside, on the door and next to the detergent dispenser. To fill the dispenser, open the cap and pour the rinse aid into the dispenser until the level indicator turns completely black. The volume of the rinse aid container is about 110ml.

Function of Rinse Aid

Rinse aid is automatically added during the last rinse, ensuring thorough rinsing, a spot and streak free drying.

Warning!

Only use branded rinse aid for dishwasher. Never fill the rinse aid dispenser with any other substances (e.g. Dishwasher cleaning agent, liquid detergent). This would damage the appliance.

When to Refill the Rinse Aid Dispenser

If there is no rinse-aid warning light in the control panel, you can estimate the amount from the colour of the optical level indicator" C "located next to the cap. When the rinse-aid container is full, the whole indicator will be dark .As the rinse-aid diminishes, the size of the dark dot decreases. You should never let the rinse aid level fall 1 / 4 full.

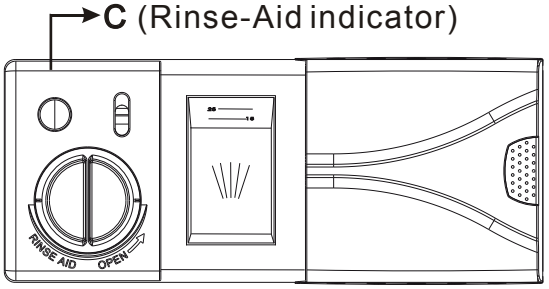

As the rinse aid diminishes, the size of the black dot on the rinse aid level indicator changes, as illustrated below.

- ● Full
- ◉ 3 / 4 full
- ◉ 1 / 2 full
- ⊙ 1 / 4 full - Should refill to eliminate spotting
- ○ Empty

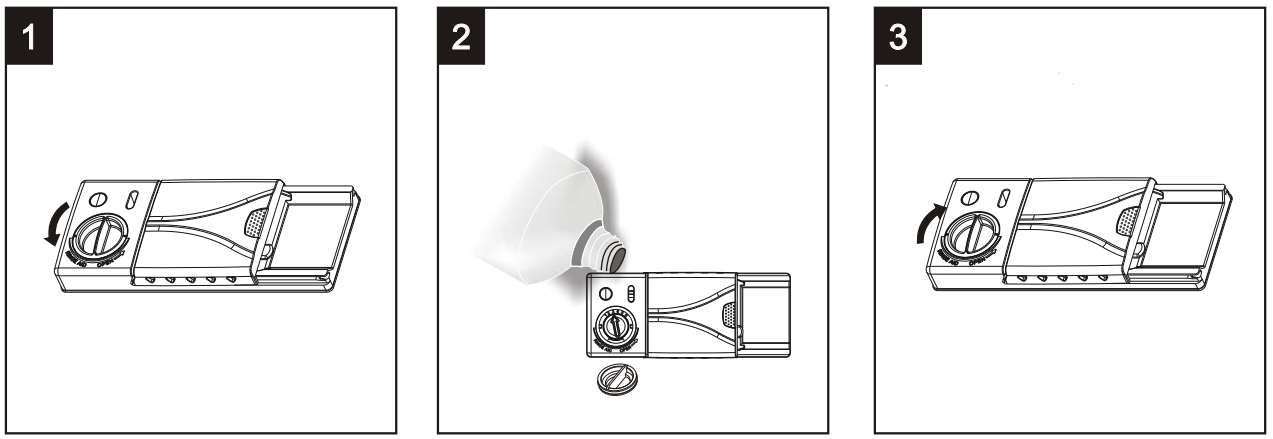

1 To open the dispenser, turn the cap to the "open" (left) arrow and lift it out.
2 Pour the rinse aid into the dispenser, being careful not to overfill.
3 Replace the cap by inserting it aligned with "open" arrow and turning it to the closed (right) arrow.

NOTE: *Clean up any rinse aid spilled while during filling with an absorbent cloth to avoid excessive foaming during the next wash.* Don't forget to replace the cap before you close dishwasher door.

Adjusting Rinse Aid Dispenser

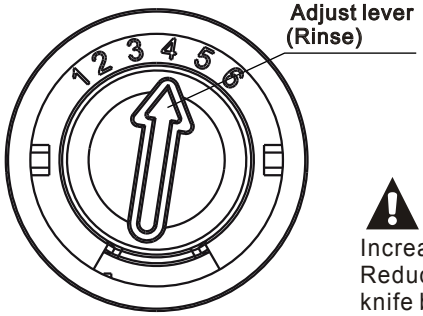

The rinse aid dispenser has six or four settings. Always start with the dispenser set on "4". If spots and poor drying are a problem, increase the amount of rinse aid dispensed by removing the dispenser lid and rotating the dial to "5". If the dishes still are not drying properly or are show spots, adjust the dial to the next higher lever until your dishes are spot-free. The recommended setting is "4". (Factory value is "4".)

NOTE:

Increase the dose if there are drops of water or lime spots on the dishes after washing. Reduce it if there are sticky whitish stains on your dishes or a bluish film on glassware or knife blades.

D. Function of Detergent

Detergents with its chemical ingredients are necessary to remove dirt, crush dirt and transport it out of the dishwasher. Most of the commercial quality detergents are suitable for this purpose.

Attention!

Proper Use of Detergent
Use only detergent specifically made for the use in dishwashers. Keep your detergent fresh and dry.
Don't put powdered detergent into the dispenser until you're ready to wash dishes.

Detergents

There are 3 sorts of detergents

1.With phosphate and with chlorine
2.With phosphate and without chlorine
3.Without phosphate and without chlorine

Normally new pulverised detergent is without phosphate. Thus the water softener function of phosphate is not given. In this case we recommend to fill salt in the salt container even when the hardness of water is only 6 °dH. If detergents without phosphate are used in the case of hard water often white spots appear on dishes and glasses. In this case please add more detergent to reach better results. Detergents without chlorine do only bleach a little. Strong and coloured spots will not be removed completely. In this case please choose a program with a higher temperature.

Concentrated Detergent

Based on their chemical composition, detergents can be split in two basic types:

- conventional, alkaline detergents with caustic components
- low alkaline concentrated detergents with natural enzymes

Detergent Tablets

Detergent tablets of different brands dissolve at different speeds. For this reason some detergent tablets cannot dissolve and develop their full cleaning power during short programs. Therefore please use long programs when using detergent tablets, to ensure the complete removal of detergent residuals.

Detergent Dispenser

The dispenser must be refilled before the start of each wash cycle following the instructions provided in the wash cycle table . Your dishwasher uses less detergent and rinse aid than Conventional dishwasher. Generally, only one tablespoon of detergent is needed for a normal wash load. More heavily soiled items need more detergent. Always add the detergent just before starting the dishwasher, otherwise it could get damp and will not dissolve properly.

Amount of Detergent to Use

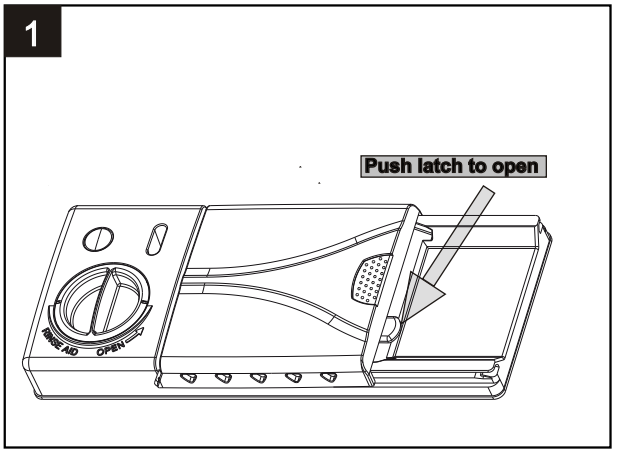

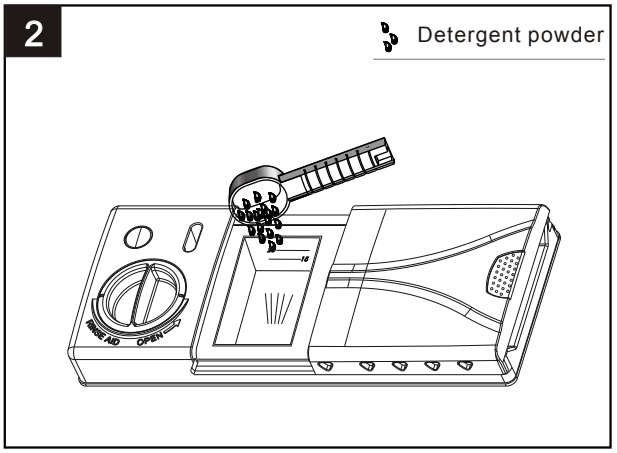

NOTE:

- If the lid is closed: press release button. The lid will open.
- Always add the detergent just before starting each wash cycle.
- Only use branded detergent aid for dishwasher.

⚠ WARNING! Dishwasher detergent is corrosive!
Take care to keep it out of reach of children.

Fill in Detergent

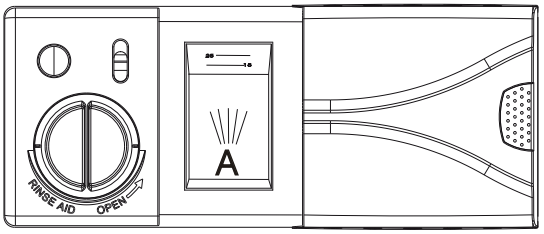

Fill the detergent dispenser with detergent.
The marking indicates the dosing levels , as illustrated on the right:

A The place of main wash cycle detergent placed.

B Drop the pre wash detergent into the tub directly.

Please observe the manufacturers dosing and storage Recommendations as stated on the detergent packaging.

Close the lid and press until it locks in place.

If the dishes are heavily soiled, place an additional detergent dose in the pre-wash detergent chamber. This detergent will take effect during the pre-wash phase.

NOTE:

- You find information about the amount of detergent for the single programme on the last page.
- Please aware, that according to the level soiling and the specific hardness of water differences are possible.
- Please observe the manufacturer's recommendations on the detergent packaging.

5. Preparing and Loading Dishes

Recommendation

- Consider buying utensils which are identified as dishwasher-proof.
- Use a mild detergent that is described as 'kind to dishes'. If necessary, seek further information from the detergent manufacturers.
- For particular items, select a program with the lowest possible temperature.
- To prevent damage, do not take glass and cutlery out of the dishwasher immediately after the programme has ended.

For washing thefollowing cutlery/dishes

Are not suitable

- Cutlery with wooden, horn china or mother-of-pearl handles
- Plastic items that are not heat resistant
- Older cutlery with glued parts that are not temperature resistant
- Bonded cutlery items or dishes
- Pewter or cooper items
- Crystal glass
- Steel items subject to rusting
- Wooden platters
- Items made from synthetic fibres

Are of limited suitability

- Some types of glasses can become dull after a large number of washes
- Silver and aluminum parts have a tendency to discolour during washing
- Glazed patterns may fade if machine washed frequently

Recommendations for loading and unloading the dishwasher

(For best performance of the dishwasher, follow these loading guidelines.
Features and appearance of baskets and cutlery baskets may vary from your model.)

Scrape off any large amounts of leftover food. Soften remnants of burnt food in pans.
It is not necessary to rinse the dishes under running water.
Place objects in the dishwasher in following way:
1.Items such as cups, glasses, pots/pans, etc. are faced downwards.
2.Curved items, or ones with recesses, should be loaded aslant so that water can run off.
3.All utensils are stacked securely and can not tip over.
4.All utensils are placed in the way that the spray arms can rotate freely during washing.

NOTE: Very small items should not be washed in the dishwasher as they could easily fall out of the basket.

- Load hollow items such as cups, glasses, pans etc. With the opening facing downwards so that water cannot collect in the container or a deep base.
- Dishes and items of cutlery must not lie inside one another, or cover each other.
- To avoid damage, glasses should not touch one another.
- Load large and difficult to clean items in the lower basket.
- The upper basket is designed to hold more delicate and lighter dishware such as glasses, coffee and tea cups
- Long bladed knives stored in an upright position are a potential hazard!
- Long and/or sharp items of cutlery such as carving knives must be positioned horizontally in the upper basket.
- Please do not overload your dishwasher. This is important for good results and for reasonable consumption of energy.

Removing the Dishes

To prevent water dripping from the upper basket into the lower basket, we recommend that you empty the lower basket first, followed by the upper basket.

Standard Loading Pattern

A. Loading the Upper Basket

The upper basket is designed to hold more delicate and lighter dishware such as glasses, coffee and tea cups and saucers, as well as plates, small bowls and shallow pans (as long as they are not too dirty). Position the dishes and cookware so that they will not get moved by the spray of water.

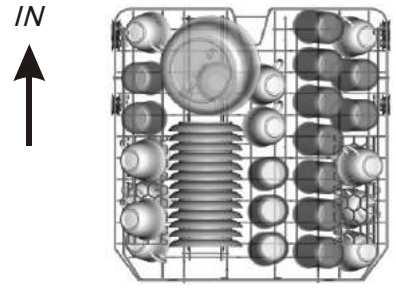

B. Loading the Lower Basket

We suggest that you place large items and the most difficult to clean items into the lower basket: such as pots, pans, lids, serving dishes and bowls, as shown in the figure below. It is preferable to place serving dishes and lids on the side of the racks in order to avoid blocking the rotation of the top spray arm.

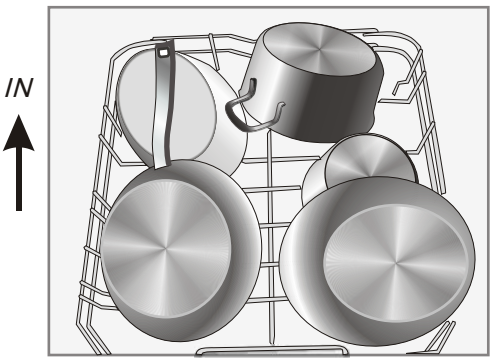

Please be reminded that:

- Pots, serving bowls, etc, must always be placed top down.
- Deep pots should be slanted to allow water to flow out.
- The Bottom Basket features folding spikes so that larger or more pots and pans can be loaded.

C. Adjusting the Upper Basket

The height of the upper rack can be easily adjusted to accommodate taller dishes in either the upper and lower rack. The height of the upper basket can be adjusted by placing the wheels on different height of the rails.

Lower position Upper position

Wheels

D. Folding back the cup Shelives

For better stacking of cups, the shelves can be folded down as show in the picture below

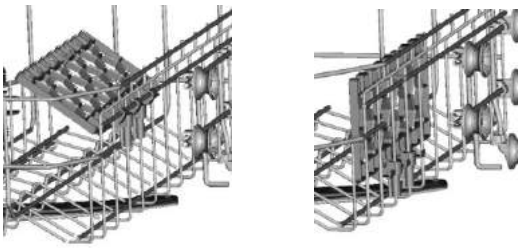

For better stacking of pots and pans, the spikes can be folded down as show in the picture below.

F. Loading the Cutlery Basket

Cutlery should be placed in the cutlery basket with the handles at the bottom. If the rack has side baskets, the spoons should be loaded separately into the appropriate slots, especially long utensils should be placed in the horizontal position at the front of the upper basket as shown in the picture.

For a top quality cleaning, place the silverware in the basket making sure that:

- **They do not nest together.**
- **Silverware is placed with the male face up.**
- **Long utensils in the middle.**

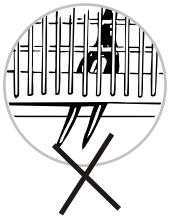

WARNING!

- Do not let any item extend through the bottom.
- Always load sharp utensils with the sharp point down!

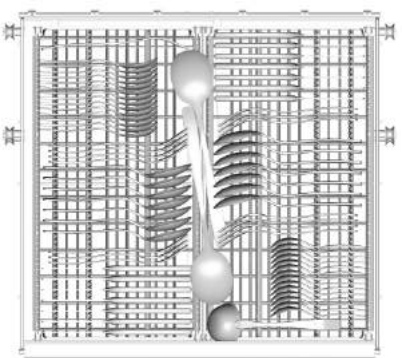

6.Starting a washing program

Wash Cycle Table

NOTE: (★) Means: Rinse-aid dispenser needs to be filled.

Program	Cycle Selection Information	Description of Cycle	Detergent pre/main	Running time(min)	Energy (Kwh)	Water (L)	Rinse Aid
Auto	Auto sensing wash, lightly, normally or heavily soiled crockery, with or with out dried-on food	Pre-wash (45 ℃) Autowash(45-55 ℃) Rinse Rinse(65 ℃) Drying	*5/30g* *1or2 pieces*	150	0.9~1.3	11~15	★
Intensive	For heaviest soiled crockery, and normally soiled pots、pans、dishes etc with dried on soiling.	Pre-wash(50 ℃) Wash (60 ℃) Rinse Rinse Rinse(70℃) Drying	*5/30g* *1or2 pieces*	175	1.6	17.5	★
Normal	For normally soiled loads, such as pots、plates、glasses and lightly soiled pans.	Pre-wash(45℃) Wash (55 ℃) Rinse Rinse (65 ℃) Drying	*5/30g* *1or2 pieces*	185	1.3	13.5	★
ECO *(*EN5 0242)*	This is standard programme, it is suitable to clean normally soiled tableware and it is the most efficient programme in terms of its combined energy and water consumption for that type of tableware.	Pre-wash Wash (45 ℃) Rinse(65℃) Drying	*5/30g* *1or2 pieces*	220	0.83	10	★
Glass	For lightly soiled crockery and glass.	Pre-wash Wash (40 ℃) Rinse Rinse(60℃) Drying	*5/30g* *1 piece*	130	0.9	13	★
90 Min	For normally soiled loads that need quick wash.	wash(65℃) Rinse Rinse (65℃) Drying	*35g* *1 piece*	90	1.35	12.5	★
Rapid	A shorter wash for lightly soiled loads and quick wash.	Wash (45 ℃) Rinse(50 ℃) Rinse (55 ℃)	*25g*	30	0.75	11	
Pre-wash	To rinse dishes that you plan to wash later that day.	Prewash		15	0.02	4	

NOTE:

**EN 50242 : This programme is the test cycle. The information for comparability test in accordance with EN 50242, as follows:*

- Capacity: 14 settings
- Position Upper basket: upper wheels on rails
- Rinse aid setting: 6
- PI:0.49w;Po:0.45w

Turning On the Appliance

Starting a cycle wash

1. Draw out the lower and upper basket, load the dishes and push them back. It is recommended to load the lower basket first, then the upper one (see the section entitled "Loading the Dishwasher").
2. Pour in the detergent (see the section entitled Salt, Detergent and Rinse Aid).
3. Insert the plug into the socket. The power supply is 220-240 VAC /50 HZ, the specification of the socket is 10A 250VAC. Make sure that the water supply is turned on to full pressure.
4. Open the door, touch the power button, and the On/Off light will turn on.
5. Touch the program Button, the wash program will be changed as following direction:

ECO→Glass→90min→Rapid→Pre-wash→Auto→Intensive→Normal→ECO;

If a program is selected, the response light will turn on. Then close the door, the dishwasher will start its cycle.

Changing the Program Mid-Cycle

Premise:

1. A cycle that is underway can only be modified if it has only been running for a short time. Otherwise, the detergent may have already been released, and the appliance may have already drained the wash water. If this is the case, the detergent dispenser must be refilled (see the section entitled " Loading the Detergent ").
2. Open the door ,touch the Program button more than 3 seconds , the machine will be in standby state, then you can change the program to the desired cycle setting (see the section entitled " Starting a wash cycle. . . ").

NOTE:

If you open the door during a wash cycle , the machine will pause. The program light will stop blinking and the buzzer will mooing every minute unless you close the door . After you close the door ,the machine will keep on working again .

Forgot to Add a Dish?

A forgotten dish can be added any time before the detergent cup opens.

1. Open the door a little .
2. After the spray arms stop working, you can open the door completely.
3. Add forgotten dishes.
4. Close the door
5. The dishwasher will start running again.

At the End of the Wash Cycle

When the working cycle has finished, the buzzer of the dishwasher will sound for 8 seconds, then stop. Turn off the appliance using the ON/OFF button, shut off the water supply and open the door of the dishwasher. Wait for a few minutes before unloading the dishwasher to avoid handling the dishes and utensils while they are still hot and more susceptible to break. They will also dry better.

■ Switching Off the Dishwasher

The program light is on but is not blinking, only in this case has the program ended.
1.Open the door.Switch off the dishwasher by pressing the ON/OFF button.
2.Turn off the water tap!

■ Open the door carefully.

Hot dishes are sensitive to shocks. The dishes should cool down for around 15 minutes before removing from the appliance.
Open the dishwasher's door, leave it ajar and wait a few minutes before removing the dishes. In this way they will be cooler and the drying will be improved.

■ Unloading the dishwasher

It is normal for the dishwasher to be wet inside.
Empty the lower basket first and then the upper one. This will avoid water dripping from the upper Basket onto the dishes in the lower one.

⚠ WARNING!

It is dangerous to open the door mid-cycle, as hot steam may scald you.

7.Maintenance and Cleaning

Filter System

The filter prevents larger remnants of food or other objects from getting inside the pump.
The residues may block the filter, in this case they must be removed.

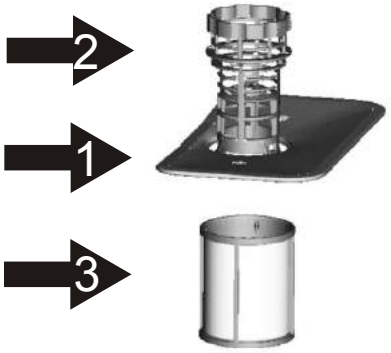

The filter system consists of a coarse filter,a flat (Main filter)
And a microfilter(Fine filter).

Main filter 1
Food and soil particles trapped in this filter are pulverized by a special jet on the lower spray arm and washed down drain.

Coarse filte 2
Larger items, such as pieces of bones or glass, that could block the drain are trapped in the coarse filter. To remove the items caught by the filter, gently squeeze the tap on the top of this filter and lift out.

Fine filter 3
This filter holds soil and food residues in the sump area and prevents them from being redeposited on the dishes during wash cycle.

Filter assembly

The filter efficiently removes food particles from the wash water, allowing it to be recycled during the cycle.
For best performance and results, the filter must be cleaned regularly. For this reason, it is a good idea to remove the larger food particles trapped in the filter after each wash cycle by rinsing the semicircular filter and cup under running water. To remove the filter device, pull the cup handle in the upward direction.

⚠ WARNING!

The dishwasher must never be used without the filters.
Improper replacement of the filter may reduce the performance level of the appliance and damage dishes and utensils.

1

Step 1：Turn the filter counterclockwise,

2

Step 2：lift the filter assy up

NOTE: *When following this procedure from step1 to step 2, the filter system will be removed; when following it from Step 2 to Step 1, the filter system will be installed.*

Remarks:

- After each cycle, check for any debris in the filter to avoid future blockage.
- By unscrewing the coarse filter, you can remove the filter system. Remove any food remnants and clean the filters under running water.

⚠ ***NOTE:*** The entire filter assembly should be cleaned once a week.

Cleaning the Filter

To clean the coarse filter and the fine filter, use a cleaning brush. Reassemble the filter parts (see page 15) and reinsert them in the dishwasher, positioning them in their seat and pressing downwards.

⚠ WARNING!	When cleaning the filters, do not knock them. Otherwise, the filters could be contorted and the performance of the dishwasher could be decreased.

Caring for the Dishwasher

The control panel can be cleaned by using a lightly dampened cloth.
After cleaning, make sure to dry it thoroughly.

For the exterior, use a good appliance polish wax.
Never use sharp objects, scouring pads or harsh cleaners on any part of the dishwasher.

Cleaning The Door

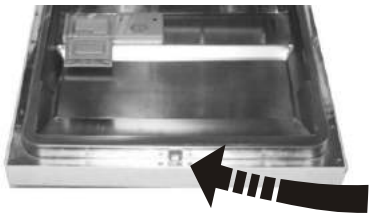

To clean the edge around the door, you should only use a soft, ward and damp cloth.
To avoid penetration of water into the door lock and electrical components, do not use a spray cleaner of any kind.

⚠ WARNING!	Never use a spray cleaner to clean the door panel as it may damage the door lock and electrical components. Abrasive agents or some paper towels should not be used because of the risk of scratching or leaving spots on the stainless steel surface.

Winterzing

please take frost protection measures on the dishwasher in winter. Every time after washing cycles, please operate as follows:

1 .Cut off the electrical power to the dishwasher at the supply source.
2. Turn off the water supply and disconnect the water inlet pipe from the water valve.
3. Drain the water from the inlet pipe and water valve. (Use a pan to gather the water)
4. Reconnect the water inlet pipe to the water valve.
5. Remove the filter at the bottom of the tub and use a sponge to soak up water in the sump.

⚠ ***NOTE:*** *If your dishwasher cannot work because of the ice, please contact professional service persons.*

Cleaning the Spray Arms

It is necessary to clean the spray arms regularly for hard water chemicals will clog the spray arm jets and bearings.

To remove the upper spray arm, hold the nut, rotate the arm clockwise to remove it.

To remove the lower spray arm, pull out the spray arm upward.

Wash the arms in soapy and warm water and use a soft brush to clean the jets. Replace them after rinsing them thoroughly.

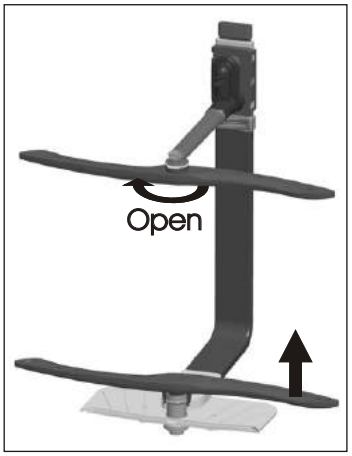

How to Keep Your Dishwasher in Shape

■ After Every Wash

After every wash, turn off the water supply to the appliance and leave the door slightly open so that moisture and odours are not trapped inside.

■ Remove the Plug

Before cleaning or performing maintenance, always remove the plug from the socket.

■ No Solvents or Abrasive Cleaning

To clean the exterior and rubber parts of the dishwasher, do not use solvents or abrasive cleaning products.
Only use a cloth with warm soapy water.
To remove spots or stains from the surface of the interior, use a cloth dampened with water an a little vinegar, or a cleaning product made specifically for dishwashers.

■ When not in use for a long Time

It is recommend that you run a wash cycle with the dishwasher empty and then remove the plug from the socket, turn off the water supply and leave the door of the appliance slightly open. This will help the door seals to last longer and prevent odours from forming within the appliance.

■ Moving the Appliance

If the appliance must be moved, try to keep it in the vertical position. If absolutely necessary, it can be positioned on its back.

■ Seals

One of the factors that cause odours to form in the dishwasher is remaining food strapped in the seals. Periodic cleaning with a damp sponge will prevent this from occurring.

8.Installation instruction

⚠ Attention:

The installation of the pipes
and electrical equipments
should be done by professionals.

⚠ Warning

Electrical Shock HazardDisconnect electrical power beforeinstalling dishwasher.

Failure to do so can result in death or electrical shock.

● Installation preparation

The installation position of dishwasher should be near the existing inlet and drain hoses and power cord.
One side of the cabinet sink should be chosen to facilitate the connection of drain hoses of the dishwasher.

Note: please check the accompanying installation accessories(hook for aesthetic panel,screw)

Please carefully read the installation instruction.

Illustrations of cabinet dimensions and installation position of the dishwasher

Preparations should be made before moving the dishwasher to the installation place.

1 Choose a place near the sink to facilitate the installation of inlet and drain hoses (see figure 1).

2 If dishwasher is installed at the corner of the cabinet, there should be some space (illustrated in figure 2) when the door is opened.

【Figure1】

Cabinet dimensions Less than 5mm between the top of dishwasher and cabinet and the outer door aligned to cabinet.

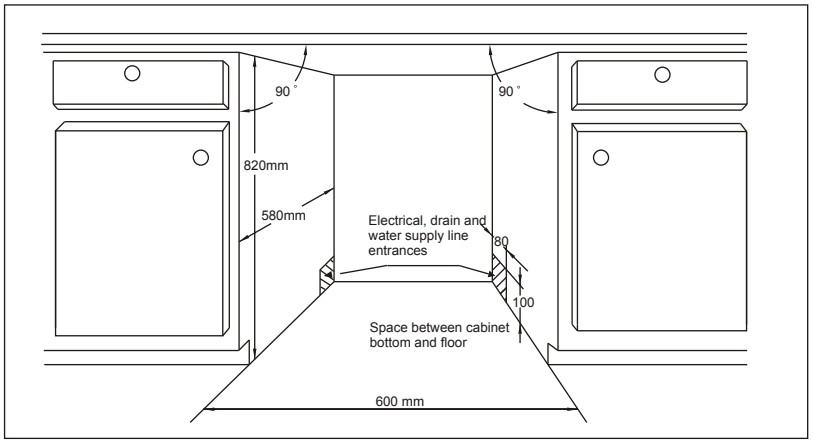

【Figure2】

Minimum space when the door is opened

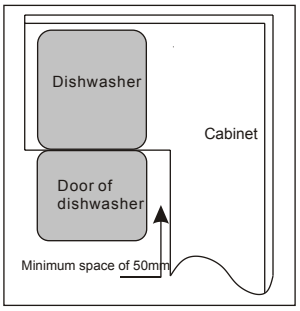

● Aesthetic panel's dimensions and installation

1 The aesthetic wooden panel could be processed according to the Figure 3.

【Figure3】

The aesthetic panel should be processed in accordance with the illustrated dimensions

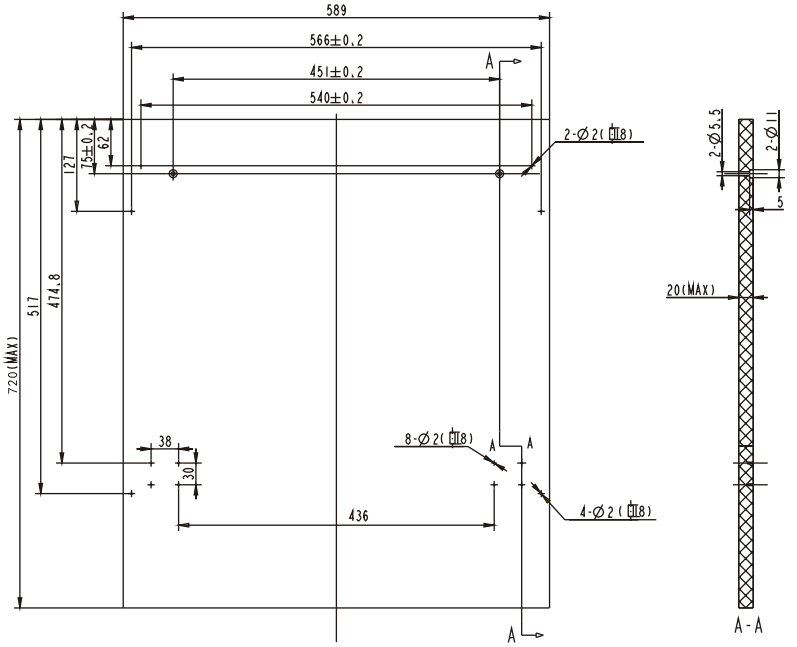

(Unit: mm)

2 Install the hook on the aesthetic wooden panel and put the hook into the slot of the outer door of dishwasher(see figure 4a). After positioning of the panel , fix the panel onto the outer door by screws and bolts(See figure 4b) .

【Figure4a】

Installation of aesthetic panel

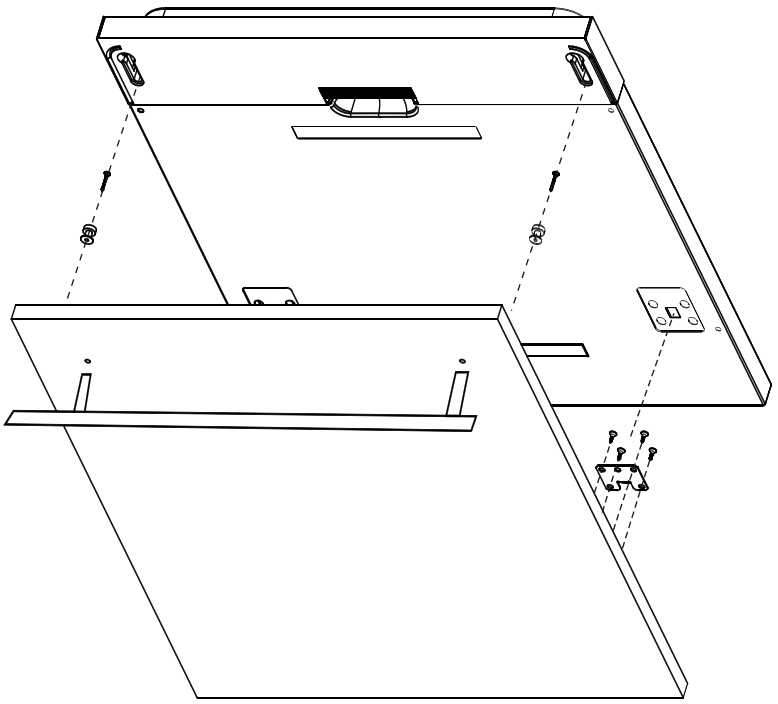

【Figure4b】

Installation of aesthetic wooden panel

1. take away the four short screws
2. pin up the four long screws

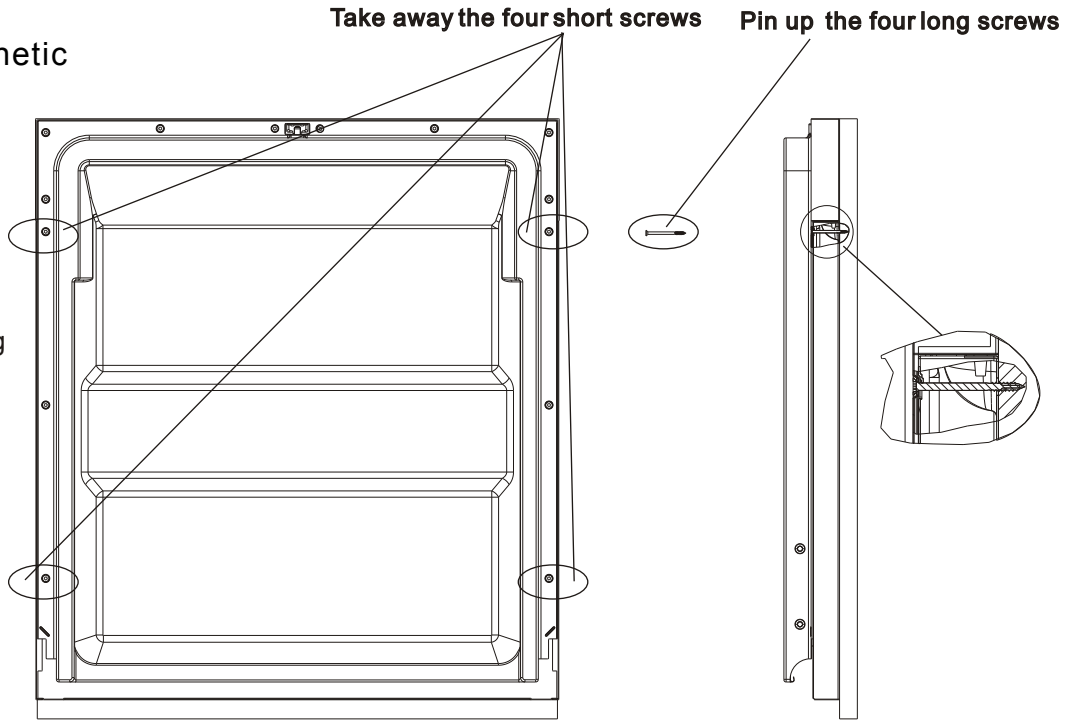

● Tension adjustment of the door spring

The door springs are set at the factory to the proper tension for the outer door.
If aesthetic wooden panel are installed, you will have to adjust the door spring tension.
Rotate the adjusting screw to drive the adjustor to strain or relax the steel cable (see figure 5).

Door spring tension is correct when the door remains horizontal in the fully opened position, yet rises to a close with the slight lift of a finger.

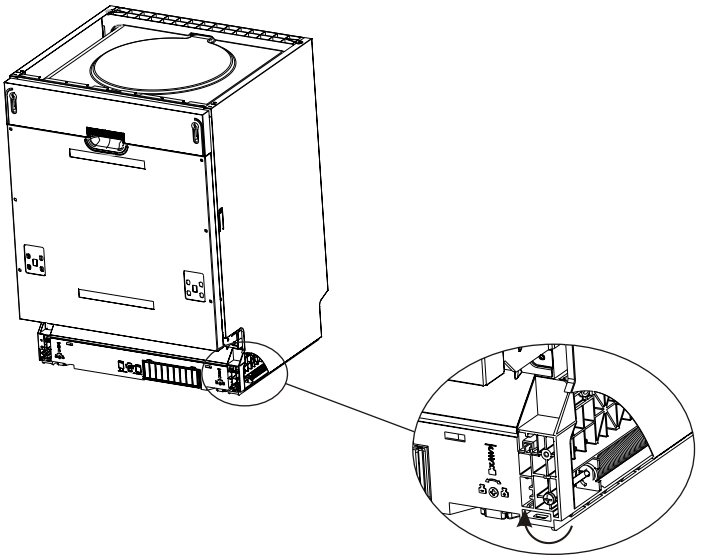

【Figure5】

Tension adjustment of the door spring

● Connection of drain hoses

Insert the drain hose into a drain pipe with a minimum diameter of 40mm, or let it run into the sink, making sure to avoid bending or crimping it. The height of the drain pipe must be less than 1000mm.

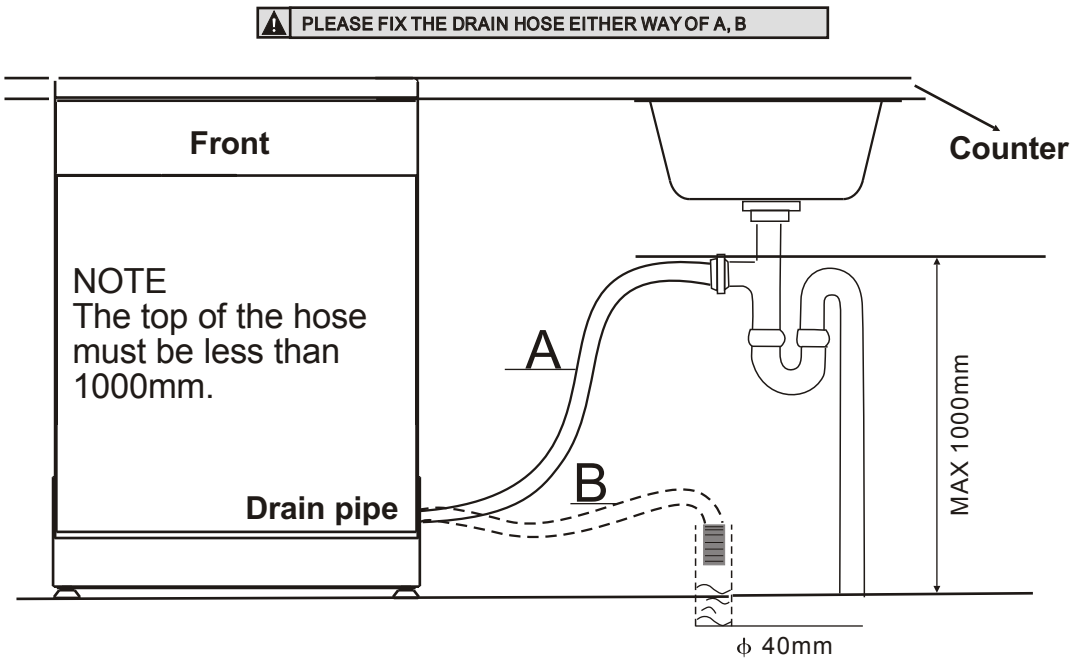

● Dishwasher installation steps

1 Install the furniture door to the outer door of the dishwasher using the brackets provided. Refer to the template for positioning of the brackets.

2 Adjust the tension of the door springs by using an Allen key turning in a clockwise motion to tighten the left and right door springs. Failure to do this could cause damage to your dishwasher (Illustration 2).

3 Connect the inlet hose to the cold water supply .

4 Connect the drain hose. Refer to diagram.(Figure 6)

5 Connect the power cord.

6 Affix the condensation strip under the work surface of cabinet. Please ensure the condensation strip is flush with edge of work surface.

7 Place the dishwasher into position.(Illustration 4)

8 Level the dishwasher. The rear food can be adjusted from the front of the dishwasher by turning the Allen screw in the middle of the base of dishwasher use an Allen key (Illustration 5A). To adjust the front feet, use a flat screw driver and turn the front feet until the dishwasher is level (Illustration 5B).

9 The dishwasher must be secured in place. There are two ways to do this:

A. Normal work surface:Put the installation hook into the slot of the side plane and secure it to the work surface with the wood screws (Illustration 6).

B. Marble or granite work top:Fix the side with Screw. (Illustration 7).

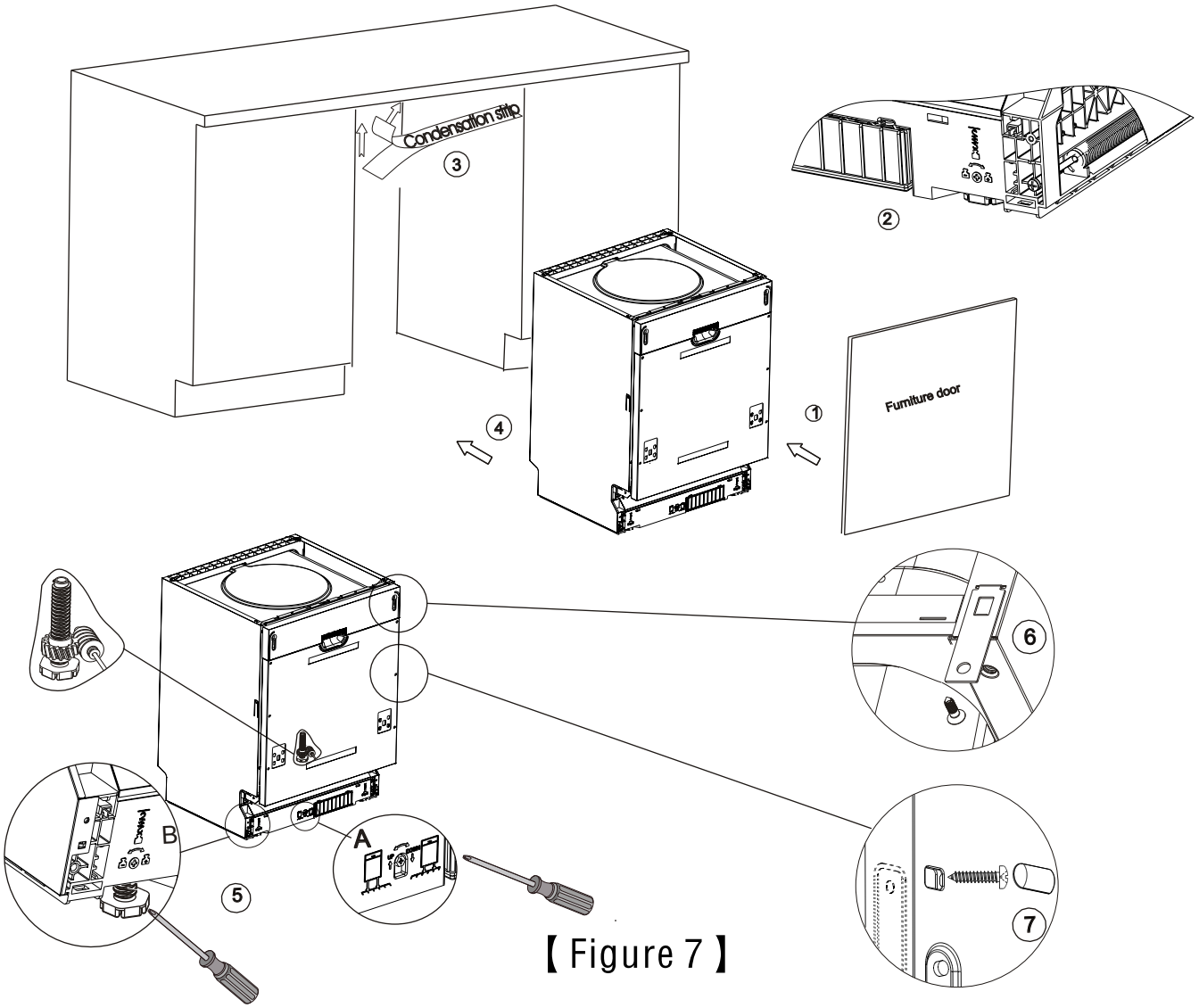

【Figure 7】

Dishwasher must be level for proper dish rack operation and wash performance.

1 Place a spirit level on door and rack track inside the tub as shown to check that the dishwasher is level.

2 level the dishwasher by adjusting the three levelling legs individually.

3 When level the dishwasher, please pay attention not to let the dishwasher tip over.

【Figure 8】

Illustration of feet adjustment

NOTE:
The maximum adjustment height of the feet is 50 mm.

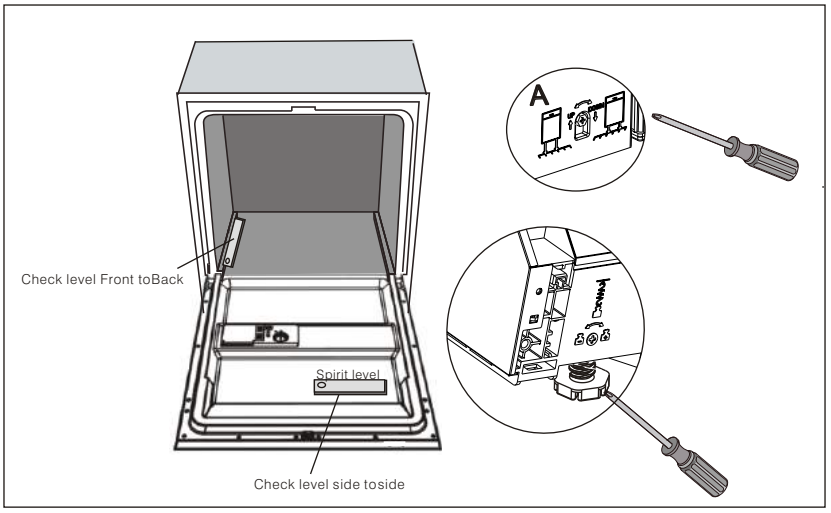

About Electricity Connecting

WARNING!

For personal safety:
Do not use an extension cord or an adapter plug with this appliance.
Do not, under any circumstances, cut or remove the earthing connection from the power cord.

Electrical Requirements

Please look at the rating label to know the rating voltage and connect the dishwasher to the appropriate power supply. Use the required fuse 10 amp, time delay fuse or circuit breaker recommended and provide separate circuit serving only this appliance.

Electrical Connection

Ensure that proper earthing exists before use

Ensure the voltage and frequency of the power being corresponds to those on the rating plate.Only insert the plug into an electrical socket which is earthed properly. If the electrical socket to which the appliance must be connected is not appropriate for the plug , replace the socket, rather than using a adaptors or the like as they could cause overheating and burns.

Cold Water Connection

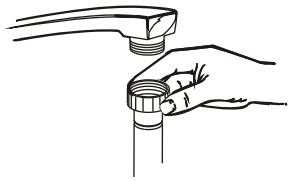

Connect the cold water supply hose to a threaded 3/4(inch) connector and make sure that it is fastened tightly in place.
If the water pipes are new or have not been used for an extended period of time, let the water run to make sure that the water is clear. This precaution is needed to avoid the risk of the water inlet to be blocked and damage the appliance.

⚠ WARNING! Please close the hydrant after use

Positioning the Appliance

Position the appliance in the desired location. The back should rest against the wall behind it, and the sides, along the adjacent cabinets or walls. The dishwasher is equipped with water supply and drain hoses that can be positioned either to the right or the left sides to facilitate proper installation.

How to Drain Excess Water From Hoses

If the sink is 1000 higher from the floor, the excess water in hoses cannot be drained directly into the sink. It will be necessary to drain excess water from hoses into a bowl or suitable container that is held outside and lower than the sink.

Water Outlet

Connect the water drain hose. The drain hose must be correctly fitted to avoid water leaks.
Ensure that the water inlet hose is not kinked or squashed.

Extension Hose

If you need a drain hose extension, make sure to use a similar drain hose.
It must be no longer than 4 metres; otherwise the cleaning effect of the dishwasher could be reduced.

Syphon Connection

The distance between the drain connection and the bottom of the appliance must not be longer than 1000mm.
The water drain hose should be fixed.

Start of Dishwasher

The following things should be checked before starting the dishwasher.

1. The dishwasher is levelled and fixed properly
2. The inlet valve is open
3. To avoid any water leak, check if inlet valve is correctly screwed to the dishwasher
4. The wires are tightly connected
5. The power is switched on
6. The inlet and drain hoses are knotted
7. All packing materials and printings have been removed from the dishwasher.

⚠ ***Attention:*** After installation, please make sure to keep this manual.
The content of this manual is very helpful to the users.

9.Troubleshooting Tips

Before Calling for Service

Review the charts on the following pages may save you from calling for service.

	Problem	Possible Causes	What To Do
Technical problems	*Dishwasher doesn't start*	Fuse blown, or the circuit breaker tripped	Replace fuse or reset circuit breaker. Remove any other appliances sharing the same circuit with the dishwasher
		Power supply is not turned on	Make sure the dishwasher is turned on and the door is closed securely. Make sure the power cord is properly plugged into the wall socket.
		Water pressure is low	Check that the water supply is connected properly and the water is turned on.
		Door of dishwasher not properly closed.	Make sure to close the door properly and latch it.
	water not pumped from dishwasher	Kink in drain hose	Check drain hose.
		Filter clogged	Check the coarse filter (see section titled " Cleaning The Filter ")
		Kitchen sink clogged	Check the kitchen sink to make sure it is draining well. If the problem is the kitchen sink not draining ,you may need a plumber rather than a serviceman for dishwashers.
General problems	*Suds in the tub*	Improper detergent	Use only the special dishwasher detergent to avoid suds. If this occurs, open the dishwasher and let suds evaporate Add 1 gallon of cold water to the tub. Close and latch the dishwasher, then select any cycle. Dishwasher will drain out the water at the first step. Open the door after draining is over and check if the suds have disappeared.
		Spilled rinse-aid	Always wipe up rinse-aid spills immediately.
	Stained tub interior	Detergent with colorant was used	Make sure that the detergent is the one without colorant.
	White film on inside surface	Hard water minerals	To clean the interior, use a damp sponge with dishwasher detergent and wear rubber gloves. Never use any other cleaner than dishwasher detergent for the risk of foaming or suds.
	There are rust stains on cutlery	The affected items are not corrosion resistant.	
		A programme was not run after dishwasher salt was added. Traces of salt have gotten into the wash cycle.	Always run the quick wash programme . without any crockery in the dishwasher and without selecting the Turbo function (if present), after adding dishwasher salt.
		The lid of the softer is loose	Check the lid .Ensure the fix is fine.
Noise	*Knocking noise in the wash cabinet*	A spray arm is knocking against an item in a basket	Interrupt the programme, and rearrange the items which are obstructing the spray arm.
	Rattling noise in the wash cabinet	Items of crockery are loose in the wash cabinet	Interrupt the programme, and rearrange the items of crockery.
	Knocking noise in the water pipes	This may be caused by on-site installation or the cross-section of the piping.	This has no influence on the dishwasher function. If in doubt, contact a suitably qualified plumber.

	Problem	Possible Causes	What To Do
Unsatis-factory washing result	*The dishes are not clean*	The dishes were not loaded correctly.	See notes in " Loading the Dishwasher Baskets ".
		The programme was not powerful enough.	Select a more intensive programme. See" Wash Cycle Table ".
		Not enough detergent was dispensed.	Use more detergent, or change your detergent.
		Items are blocking the path of spray arms.	Rearrange the items so that the spray can rotate freely.
		The filter combination in the base of wash cabinet is not clean or is not correctly fitted. This may cause the spray arm jets to get blocked.	Clean and/or fit the filter combination correctly. Clean the spray arm jets. See "Cleaning the Spray Arms".
	Cloudiness on glassware	Combination of soft water and too much detergent.	Use less detergent if you have soft water and select a shorter cycle to wash the glassware and to get them clean.
	Black or gray marks on dishes	Aluminum utensils have rubbed against dishes.	Use a mild abrasive cleaner to eliminate those marks.
	Detergent left in dispenser cups	Dishes block detergent cups.	Re-loading the dishes properly.
Unsatis-factory drying result	*The dishes are not drying*	Improper loading	Load the dishwasher as suggested in the directions.
		Too little rinse-aid	Increase the amount of rinse-aid/refill the rinse-aid dispenser.
		Dishes are removed too soon	Do not empty your dishwasher immediately after washing. Open the door slightly so that the steam can escape. Begin unloading the dishwasher only once the dishes are barely warm to the touch. Empty the lower basket first to prevent any water from dripping into the lower basket.
		Wrong program has been selected	With a short program, the washing temperature is lower, decreasing cleaning performance. Choose a program with a long washing time.
		Use of cutlery with a low-quality coating	Water drainage is more difficult with these items. Cutlery or dishes of this type are not suitable for washing in the dishwasher.

Error Codes

In case of malfunctions,the appliance will display error codes to warn you:

Codes	*Meanings*	*Possible Causes*
E1	Longer inlet time.	Faucet is not opened, or water intake is restricted, or water pressure is too low.
E3	Not reach the setting temperature.	Malfunction of heat element
E4	Overflow.	Some element of the dishwasher leaks
E8	Failure of orientation of distributary valve.	Circuit is open or broken distributary valve.
E9	Keep pressing a button for more than 30 seconds.	Water or something on the button .

⚠ WARNING!

If overflow occurs, turn off the main water supply before calling a service.
If the base pan overflows:
- Turn off the main water supply before calling for service
- Remove the excess water before restarting the dishwasher.

Technical Information

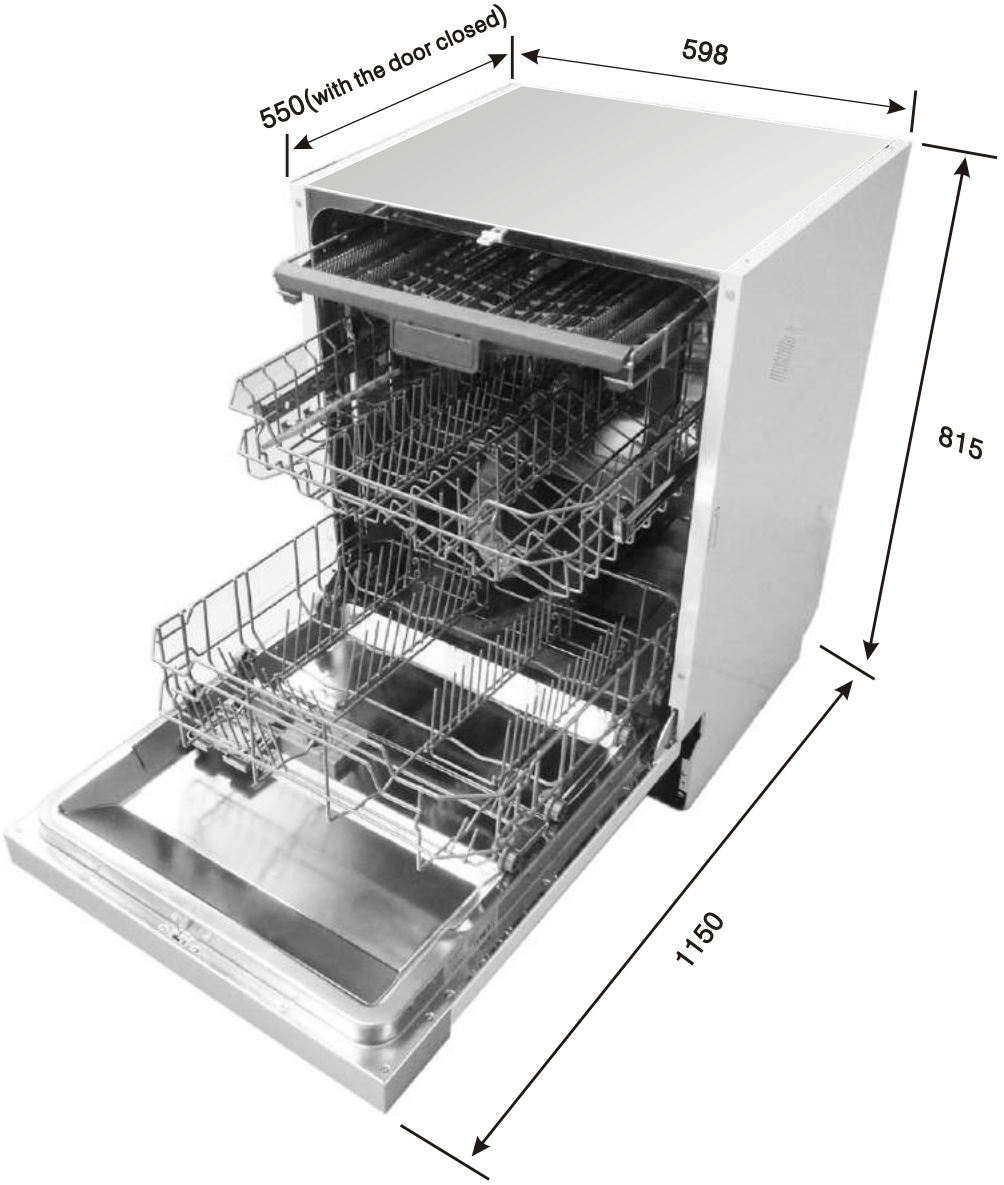

Height :	815mm
Width :	598m m
Depth :	550mm (with the door closed)
Water pressure:	0.04-1.0MPa
Power supply:	see rating label
Capacity:	14 place settings

Loading the baskets according to En50242:

1.Upper basket:

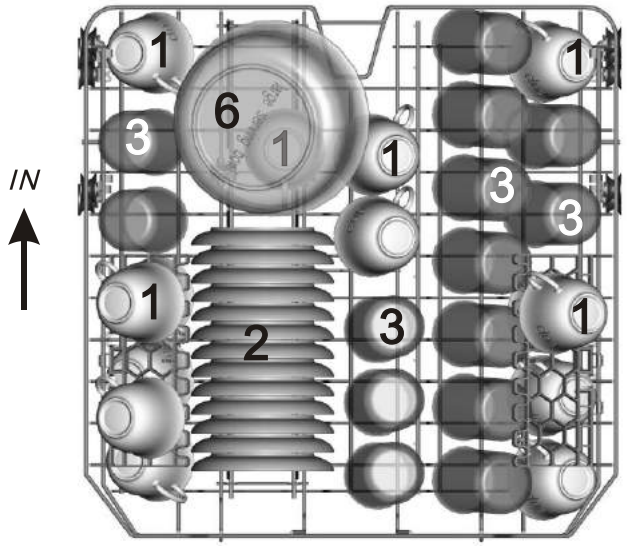

2.Lower basket:

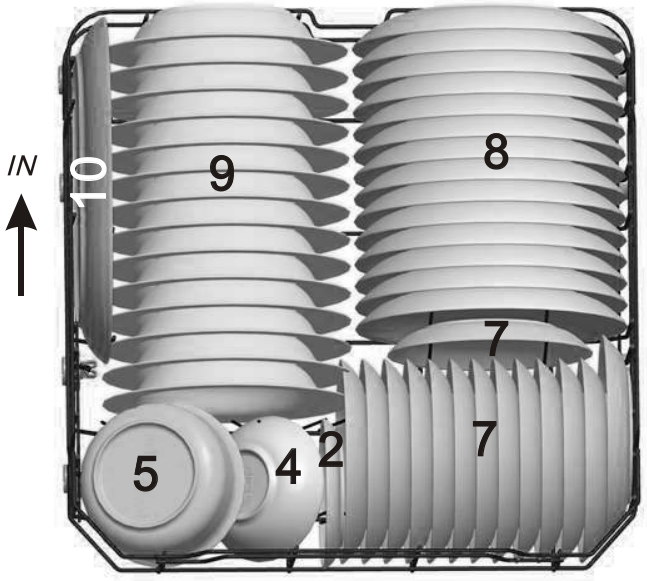

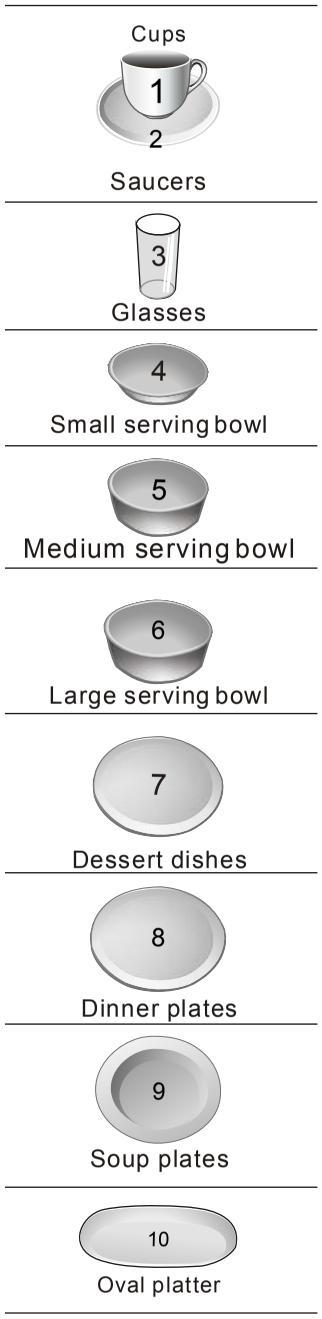

3.Cutterly basket:

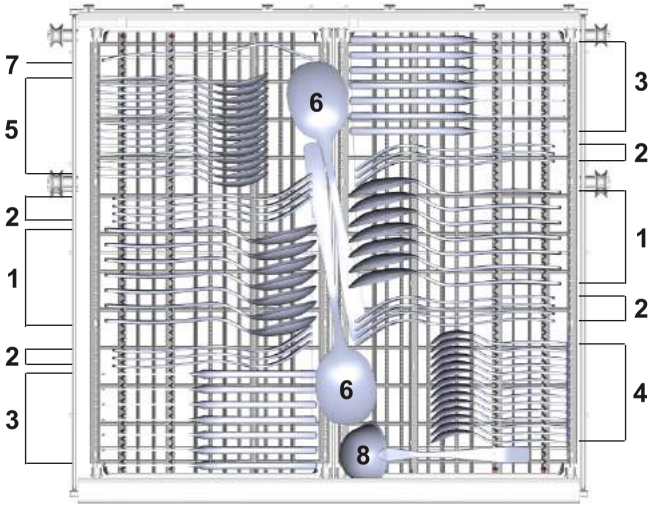

1	Soup spoons	5	Dessert spoons
2	Forks	6	Serving spoons
3	Knives	7	Serving forks
4	Teaspoons	8	Gravy ladles

Information for comparability tests in accordance with EN 50242
Capacity: 14 place settings
Position of the upper basket: lower position
Programme: ECO
Rinse aid setting: 6
Softener setting: H3

Đọc hướng dẫn

Kính gửi Quý khách hàng,

- Vui lòng đọc kỹ hướng dẫn sử dụng trước khi sử dụng máy rửa chén, nó sẽ giúp đỡ cho bạn trong cách sử dụng và bảo dưỡng thiết bị đúng cách.
- Giữ lại hướng dẫn sử dụng này để tham khảo về sau.
- Chuyển nó cho người sử dụng sau.

Hướng dẫn này bao gồm hướng dẫn an toàn, hướng dẫn vận hành, hướng dẫn lắp đặt và cách xử lý khi gặp sự cố, v.v...

Trước khi gọi cho trung tâm chăm sóc

- Đọc lại hướng dẫn các cách xử lý khi gặp sự cố sẽ giúp bạn có thể tự xử lý được vấn đề.
- Nếu bạn không thể tự giải quyết được vấn đề, hãy gọi cho trung tâm hỗ trợ kỹ thuật.

GHI CHÚ:

- Nhà sản xuất theo chính sách thay đổi và cập nhật liên tục, có thể thực hiện thay đổi mà không cần báo trước.
- Nếu bị mất hoặc hướng dẫn đã cũ, bạn có thể nhận được hướng dẫn sử dụng mới hoặc trách nhiệm từ nhà cung cấp.

1)Thông Tin An Toàn 29
2) Hướng Dẫn Nhanh 32
3) Hướng Dẫn Sử Dụng.....33
Bảng Điều Khiển..... 33
Thành Phần Máy Rửa Chén 33
4) Lần Đầu Tiên Sử Dụng 34
A. Độ Cứng Nước 34
B. Cho Muối Vào Hộc Chứa 35
C. Cho Nước Làm Bóng Vào Hộc Chứa 35
D. Hộc Chứa Xà Phòng 36
5) Chuẩn Bị Và Thao Tác Sử Dụng..... 40
Kiến Nghị..... 40
Xếp Chén Dĩa Vào Giá Trên 41
Xếp Chén Dĩa Vào Giá Dưới..... 41
6) Chương Trình 42
Bảng Chu Kỳ Rửa 42
Vận Hành Máy Rửa Chén 42
Thay Đổi Chương Trình 43
Kết Thúc Chương Trình Rửa 43
7) Bảo Trì và Vệ Sinh 44
Hệ Thống Lọc 44
Bảo Quản Máy Rửa Chén 45
8) Hướng dẫn lắp đặt 46
Chuẩn bị lắp đặt.....46
Kích thước và lắp đặt của bảng điều khiển...47
Canh chỉnh, lắp đặt cửa.....49
Kết nối ống thoát nước.....49
Các bước lắp đặt máy rửa chén.....50
Kết nối điện.....51
Lắp đặt nguồn nước lạnh.....52
9) Thông Số Kỹ Thuật 53
Trước khi gọi cho trung tâm hỗ trợ.....53
Mã lỗi.....54
Thông số kỹ thuật.....55

1. THÔNG TIN AN TOÀN

CHÚ Ý! Trước khi bạn sử dụng máy rửa chén, vui lòng đọc các thông tin an toàn bên dưới:

- Thiết bị này được thiết kế để được sử dụng trong các hộ gia đình và các ứng dụng tương tự như:
  - Khu vực nhà bếp nhân viên trong các cửa hàng, văn phòng và môi trường làm việc. - Nhà dân dụng
  - Nhà nghỉ, khách sạn, ...
- Thiết bị này chỉ có thể được sử dụng bởi trẻ em từ 8 tuổi trở lên và những người không có khả năng thể chất, giác quan hoặc tâm thần hoặc thiếu kinh nghiệm và kiến thức cần được giám sát hoặc hướng dẫn sử dụng thiết bị trong một cách an toàn và hiểu được những tác hại nguy hiểm. Trẻ em không được sử dụng thiết bị này.
  Làm sạch và bảo trì sử dụng sẽ không được thực hiện bởi trẻ em mà không cần giám sát.
- Thiết bị này không dành cho người dùng (bao gồm cả trẻ em) thiếu khả năng về thể chất, giác quan hoặc tinh thần, hoặc thiếu kinh nghiệm và kiến thức, trừ khi họ được giám sát hoặc hướng dẫn sử dụng thiết bị bởi người chịu trách nhiệm cho sự an toàn của họ.
- Thiết bị này thiết kế để sử dụng cho hộ gia đình. Để bảo vệ an toàn tránh nguy cơ điện giật, không để các bộ phận, dây điện và phích cắm tiếp xúc với nước hoặc các chất lỏng khác.
- Hãy rút phích cắm trước khi vệ sinh và bảo trì thiết bị. Sử dụng một miếng vải ẩm, mềm với chút xà bông, và sau đó sử dụng một miếng vải khô để lau lại.

Lắp Đặt Nối Đất

- Thiết bị này cần phải được nối đất. Trong trường hợp trục trặc hay sự cố, thiết bị được nối đất giảm nguy cơ bị điện giật. Thiết bị được trang bị một dây dẫn kết nối thiết bị và nối đất.
- Phích cắm của thiết bị cần được cắm vào ổ điện thích hợp và phù hợp với yêu cầu an toàn địa phương.
- Kết nối dây nối đất không đúng cách dẫn đến nguy cơ bị điện giật. Nếu bạn nghi ngờ thiết bị không kết nối đất đúng cách, vui lòng liên hệ với kỹ thuật viên hoặc trung tâm bảo hành.
- Không thay đổi phích cắm cung cấp thiết bị; Nếu phích cắm không phù hợp với ổ cắm, vui lòng liên hệ với nhân viên kỹ thuật để thay đổi phích cắm sao cho phù hợp

■ Không được ngồi, hoặc đứng trên cửa hoặc các thanh trượt của máy rửa chén.

■ Không hoạt động máy rửa chén khi chén dĩa chưa đặt đúng vị trí khay đựng.

■ Mở cửa rất cẩn thận nếu máy rửa chén đang hoạt động, có thể có nước tràn ra ngoài

■ Không đặt bất kỳ vật nặng lên hoặc đứng trên cánh cửa khi được mở. Thiết bị có thể bị đổ về phía trước.

■ Khi thiết bị đang hoạt động:
1) Đặt các vật sắc nhọn sao cho chúng không làm hỏng gioăng cửa.
2) Cảnh báo: Dao và đồ dùng sắc nhọn phải được để trong giỏ, hoặc được đặt nằm ngang.

■ Kiểm tra xem xà phòng rửa chén còn hay hết sau mỗi chu kỳ rửa.

■ Không vệ sinh các bộ phận bằng nhựa trừ khi chúng được đánh dấu an toàn cho máy rửa chén hoặc các thiết bị tương tự. Đối với các bộ phận nhựa không được đánh dấu, kiểm tra các khuyến nghị của nhà sản xuất.

■ Chỉ sử dụng chất tẩy rửa và các chất phụ gia được sử dụng cho máy rửa chén.

■ Không được sử dụng xà phòng, bột giặt, chất tẩy rửa hoặc rửa tay trong máy rửa chén.

■ Trẻ em nên được giám sát khi sử dụng máy rửa chén.

■ Trong lúc vận hành cánh cửa không được mở , vì có thể dẫn đến nguy hiểm cho người sử dụng.

■ Nếu dây nguồn bị hư hỏng, nó phải được thay thế bởi trung tâm bảo hành hoặc đại lý dịch vụ của mình hoặc nhân viên kỹ thuật để tránh gây nguy hiểm.

■ Trong khi lắp đặt thiết bị, dây cấp nguồn cần phải thẳng và không bị gấp khúc.

■ Thiết bị phải được nối với nguồn nước bằng bộ ống mới và không nên tái sử dụng các bộ ống cũ.

■ Có thể rửa được đến 14 bộ chén dĩa.

■ Áp suất nước cao nhất là 1MPa.

■ Áp suất nước thấp nhất là 0.04MPa.

Xử lý

Vứt bỏ các vật liệu đóng gói máy rửa chén. Tất cả các vật liệu đóng gói có thể được tái chế. bộ phận bằng nhựa được đánh dấu bằng các tiêu chuẩn quốc tế.

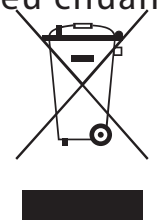

Các từ viết tắt:

- PE for polyethylene,e.g. sheetwrapping material.
- PS for polystyrene,e.g. padding material.
- POM for polyoxymethylene ,e.g.plastic clips.
- PP for polypropylene,e.g. Saltÿller.
- ABS for AcrylonitrileButadieneStyrene,e.g. ControlPanel

CHÚ Ý!

- Vật liệu đóng gói có thể nguy hiểm cho trẻ em!
- Đối với việc xử lý vật liệu đóng gói và thiết bị này, vui lòng chuyển đến trung tâm tái chế. Ngắt nguồn cung cấp nguồn, và đóng gói thiết bị.
- Bao bì các tông được sản xuất từ giấy tái chế và cần được phân loại giấy thải để tái chế.
- Bằng cách đảm bảo sản phẩm này được xử lý một cách chính xác, bạn sẽ giúp ngăn chặn hậu quả ảnh hưởng tiêu cực đối với môi trường và sức khỏe con người, mà có thể được gây ra bởi việc xử lý chất thải không phù hợp của sản phẩm này.
- Để biết thông tin chi tiết hơn về tái chế các sản phẩm này, xin vui lòng liên hệ với văn phòng địa phương và các dịch vụ xử lý chất thải hộ gia đình của bạn.

2. HƯỚNG DẪN NHANH

Đối với phương pháp hoạt động chi tiết đọc các nội dung tương ứng trên hướng dẫn.

Khởi động thiết bị

Mở cửa thiết bị, nhấn nút On/Off để khởi động thiết bị.

Kiểm tra vào các ngăn chất tẩy rửa

Ngăn A :
Với mỗi chu kỳ giặt
Ngăn B :
Đối với chương trình chỉ với trước rửa.
(Theo hướng dẫn sử dụng!)

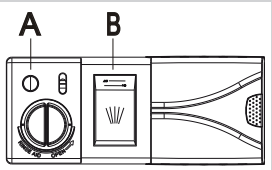

Kiểm tra mức độ của nước xả

Bảng điều khiển
Hiển thị trên bảng điều khiển điện tử (Nếu cần thiết)

Kiểm tra lượng muối

Hiển thị trên bảng điều khiển điện tử (Nếu cần thiết)
Nếu không có muối thì đèn báo sẽ hiển thị trên bảng điều khiển.
ở một vài mẫu, bạn có thể ước lượng số lượng muối làm mềm khi để vào, tùy vào chu kỳ của máy rửa chén.

Để chén dĩa vào máy

Để chén dĩa vào máy, hãy tham khảo chọn tiêu đề.

Chọn chương trình

Nhấn chọn chương trình rửa, cho đến khi đèn chương trình sáng. (Tham khảo mục lục "hướng dẫn sử dụng")

Thiết bị hoạt động

Bật vòi cấp nước, đóng cửa. Máy sẽ bắt đầu khởi động.

● Thay đổi chương trình

- 1. Chỉ có thể chỉnh sửa chu kỳ nếu nó chỉ mới chạy trong thời gian ngắn. Nếu không, chất tảy rửa có thể bị trôi hết và cạn nước. Nếu trường hợp này xảy ra, hộp đựng xà phòng phải được nạp lại.
2. Mở cửa.
3. Nhấn nút chọn chương trình trong vòng 3 giây, và bạn có thể thay đổi chương trình.
4. Chọn chương trình mới.
5. Khởi động lại máy rửa chén.

● Thêm chén dĩa vào

- 1. Mở hé cửa để dừng quá trình.
2. Sau khi hệ thống phun nước ngừng hoạt động, bạn có thể mở cửa hoàn toàn.
3. Thêm chén dĩa vào
4 . Đóng cửa, máy rửa chén sẽ tự động hoạt động lại.

> ⚠ *Lưu ý!*
>
> Cẩn thẩn khi mở cửa!
> Khi mở cửa máy rửa,
> cẩn thận hơi nước nóng.

● Nếu thiết bị tự động tắt trong quá trình rửa.

- Nếu thiết bị tắt trong một chu kỳ rửa, khi bật lên một lần nữa, xin vui lòng chọn lại chu kỳ giặt và vận hành máy rửa chén

Tắt thiết bị

Khi quá trình rửa chén kết thúc, thiết bị sẽ phát âm thanh 8 lần, sau đó dừng lại
Tắt thiết bị nhấn nút On/Off.
Thiết bị ở chế độ chờ, nếu không có bất cứ hoạt động nào, thiết bị sẽ tự động tắt sau 30 phút.

Tắt vòi cấp nước, lấy chén dĩa ra khỏi khay

Lưu ý: chờ đợi một vài phút (khoảng 15 phút) trước khi dỡ máy rửa chén để tránh bị nóng

3. HƯỚNG DẪN SỬ DỤNG

Để có được hiệu quả tốt nhất khi sử dụng máy rửa chén của bạn, Vui lòng đọc tất cả các hướng dẫn sử dụng trước khi sử dụng nó lần đầu tiên.

Bảng điều khiển

1 2 3 4 5 6 7

1. Phím nguồn - bật/tắt thiết bị.
2. Phím chương trình - chạm để chọn chương trình, chỉ thị đèn sáng;
   - Tự động
   - Rửa kỹ
   - Bình thường
   - ECO
   - Ly
   - 90 phút
   - Rửa nhanh
   - Rửa trước
3. Phím hẹn giờ: dùng để hẹn giờ, có thể hẹn lên đến 24 giờ, một lần nhấn nút tương ứng 1 giờ.
4. Màn hình - hiển thị thời gian chương trình và thời gian tạm hoãn;
   Vd: Thời gian chương trình —— 3:05
   Thời gian tạm hoãn —— H:09
5. Hiển thị trạng thái:
   - Nước làm bóng cần được nạp thêm
   - Muối cần nạp thêm
   - Chưa mở vòi
6. Chức năng chương trình, chỉ một chức năng được chọn trong một chu trình:
   - Sấy thêm, sấy nâng cao.
   - Công suất rửa, rửa kỹ.
   - Tăng, giảm thời gian chương trình.
   - Tiết kiệm, giảm tiêu hao năng lượng.
7. Phím chức năng Alt: Chức năng rửa kép, nhấn nút để chọn rửa trên hoặc rửa dưới được nạp và các chỉ thị sẽ sáng.
   - Rửa trên
   - Rửa dưới

Thành phần máy rửa chén

Mặt trước

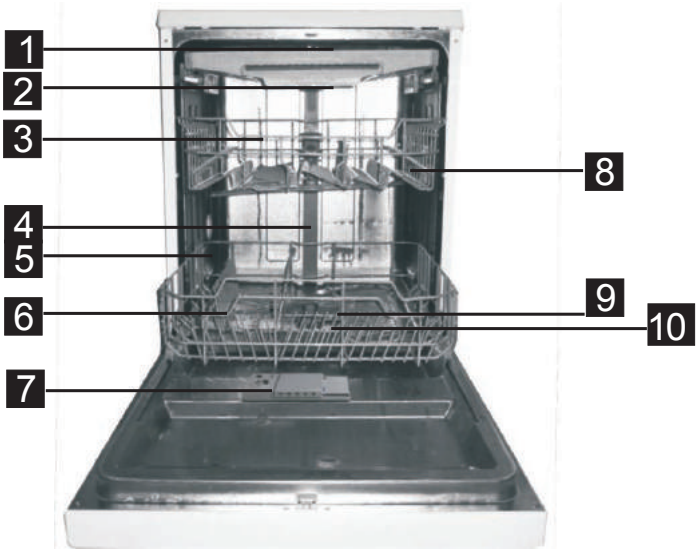

Mặt sau

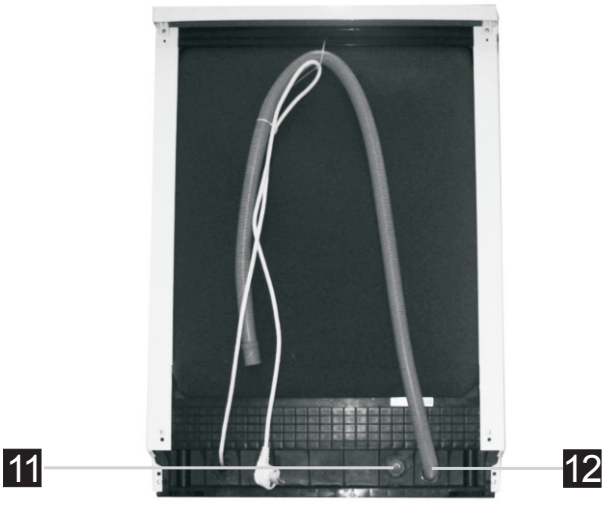

1. Hệ thống phun nước trên
2. Kệ dao muỗng nĩa
3. Gía xếp chén dĩa trên
4. Ống dẫn nước
5. Giá xếp chén dĩa dưới
6. Hộc chứa muối
7. Hộc chứa xà bông
8. Kệ để tách
9. Hệ thống phun nước dưới
10. Hệ thống lọc
11. Ống cấp nước
12. Ống thoát nước

4. LẦN ĐẦU TIÊN SỬ DỤNG

Lần đầu tiên khi sử dụng máy rửa chén:

A. Mở hộc chứa muối

B. Đổ vào 1.5kg muối vào hộc chứa muối, sau đó đổ khoảng 0.5L nước vào hộc chứa

C. Vặn nắp hộc chứa muối lại

A. Độ Cứng Nước

Muối phải được thiết lập bằng tay, bằng cách sử dụng quay số độ cứng của nước.
Muối được thiết kế để loại bỏ các khoáng chất và tạp chất từ trong nước là những chất gây ảnh hưởng bất lợi cho sự hoạt động của máy
Các chất làm mềm nên được điều chỉnh theo độ cứng của nước trong khu vực của bạn. Liên hệ cơ quan cấp nước ở địa phương bạn nơi có thể tư vấn cho bạn về các độ cứng của nước trong khu vực của bạn.

Điều chỉnh lượng muối tiêu thụ

Máy được thiết kế cho phép điều chỉnh lượng tiêu thụ muối dựa theo độ cứng của nước. Điều này được thực hiện để tối ưu hóa mức tiêu thụ muối và được tiến hành như sau:

1. Mở cửa, bật thiết bị trong vòng 60 giây.
2. Nhấn phím Program hơn 5 giay để vào chế độ cài đặt.
3. Nhấn nút Program để chọn cài đặt theo độ cứng nước của khu v…cH1->H2->H3->H4->H5->H6;
4. Nhấn nút nguồn để kết thúc cài đặt.

Độ cứng của nước				Chọn Vị Trí	Tiêu Thụ Muối (g/chu k†)
°dH	°fH	°Clarke	mmol/l		
0~5	0~9	0~6	0~0.94	H1	0
6-11	10-20	7-14	1.0-2.0	H2	9
12-17	21-30	15-21	2.1-3.0	H3	12
18-22	31-40	22-28	3.1-4.0	H4	20
23-34	41-60	29-42	4.1-6.0	H5	30
35-55	61-98	43-69	6.1-9.8	H6	60

Lưu ý:1

°dH=1.25 °Clarke=1.78 °fH=0.17 8mmol/l

°dH: Nhiệt độ theo tiêu chuẩn Đức

°fH: Nhiệt độ theo tiêu chuẩn Pháp

°Clark : Nhiệt độ theo tiêu chuẩn Anh

Lưu ý: 2

Liên hệ thủy cục địa phương để biết thông tin về độ cứng của nước.

B. Cho Muối Vào Hộc Chứa

Chỉ được sử dụng muối sử dụng cho máy rửa chén
Học chứa muối được thể hiện như hình bên dưới:

Cảnh Báo!

■ Chỉ sử dụng muối được sử dụng đặc biệt cho máy rửa chén. Đối với muối không được sử dụng máy rửa chén, đặc biệt là muối ăn, sẽ làm hỏng các chất làm mềm nước. Trong trường hợp thiệt hại gây ra bởi việc sử dụng các muối không phù hợp các nhà sản xuất không bảo hành, cũng không chịu trách nhiệm về bất kỳ thiệt hại gây ra.

1

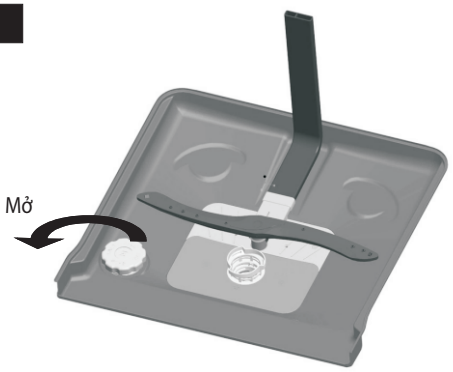

2

A Mở nắp hộc chứa muối.
B Đặt phễu vào miệng hộc chứa sau đó đổ khoảng 1.5 kg muối vào.
■ Đổ khoảng 0.5l nước vào hộc chứa Nếu một lượng nhỏ nước tràn ra khỏi hộc chứa là bình thường.
D Vặn nắp hộc chứa muối lại.
E Thông thường đèn báo muối sẽ tắt từ 2 đến 6 ngày sau khi muối được hòa tan với nước. Thời gian có thể kéo dài hơn 6 ngày tùy theo mức độ hòa tan và độ cứng nước của từng khu vực.
F Sau khi cho muối vào hộc chứa nên lập tức cho máy hoạt động ở chương trình rửa nhanh nếu không nước muối sẽ làm hỏng hệ thống lọc, hệ thống bơm, và 1 số thành phần quan trọng khác của máy. Trung tâm sẽ không bảo hành trong trường hợp này.

Lưu Ý:

Sau khi sử dụng máy 1 thời gian thì đèn báo muối lại sáng, lúc đó ta sẽ cho thêm muối vào hộc chứa như trên. Đèn báo muối chỉ tắt khi muối được hòa tan hoàn toàn với nước.

C. Hộc Chứa Nước Làm Bóng

Hộc Chứa Nước Làm Bóng

Nước làm bóng sẽ được tự động thực hiện sau cùng để tránh nước còn đọng lại quá nhiều trên đĩa, chén có khả năng tạo đốm, vệt. Nó cũng hoàn thiện chức năng sấy khô nước ra khỏi chén dĩa.Sử dụng nước làm bóng dành cho chén dĩa, không cho bất kỳ chất tẩy rửa khác vào hộc chứa nước làm bóng, nếu không sẽ làm hỏng thiết bị.Máy rửa chén được thiết kế để sử dụng chất làm bóng dạng lỏng. Hộc chứa nước làm bóng được thiết kế bên trong cửa kế bên hộc chứa xà phòng. Dung tích hộc chứa khoảng 110 ml.Hãy cẩn thận đừng châm quá đầy, nếu có trào ra dùng khăn mềm lau sạch để tránh tạo ra rất nhiều bọt trong lần rửa kế tiếp. Đừng quên đậy nắp lại trước khi đóng cửa máy rửa chén.

Cảnh Báo!

Chỉ sử dụng nước làm bóng được sử dụng cho máy rửa chén. Không được đổ chung với bất kỳ chất nào khác (ví dụ chất lỏng chất tẩy rửa). Điều này sẽ làm hỏng thiết bị.

Cho Nước Làm Bóng Vào Hộc Chứa

Kiểm tra lượng nước làm bóng theo màu của dấu chỉ thị "C" kế bên nắp. Khi hộc chứa đầy, dấu chỉ thị sẽ thành màu đen, khi lượng nước làm bóng giảm kích thước của dấu chỉ thị sẽ giảm như sau. Không nên để nước làm bóng còn dưới ¼ hộc chứa.

- ● ầy
- ◉ 3 / 4
- ◉ 1 / 2
- ⊙ 1/4
- ○ Rỗng

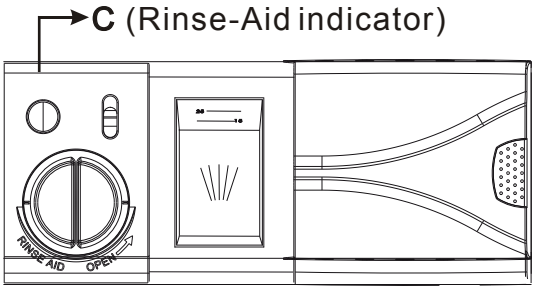

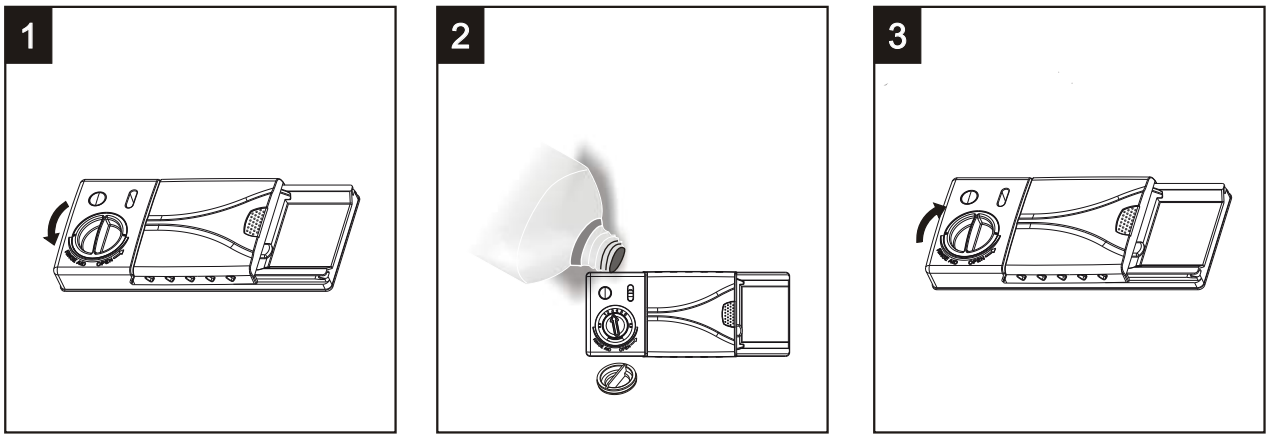

1 Xoay nắp theo chiều mũi tên về bên trái và nhấc ra.
2 Rót nước làm bóng vào hộc chứa, cẩn thận đừng cho tràn ra ngoài.
3 Đậy nắp lại, xoay nắp theo chiều mũi tên về phía bên phải.

NOTE: Clean up any rinse aid spilled while during filling with an absorbent cloth to avoid excessive foaming during the next wash. Don't forget to replace the cap before you close dishwasher door.

Điều chỉnh nước làm bóng

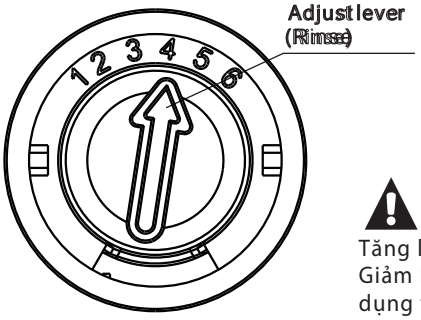

Hộc chứa nước làm bóng có 6 mức độ cài đặt. Luôn bắt đầu cài đặt ở số 4. Nếu trên chén đĩa vẫn còn vết đốm hay chén dĩa vẫn chưa khô thì tăng thêm lượng nước làm bóng bằng cách mở nắp hộc chứa và điều chỉnh tới số 5. Nếu tình trạng trên vẫn còn thì điều chỉnh tới số kế tiếp cho đến khi không còn đốm trên chén đĩa.

NOTE:

Tăng lượng nước làm bóng nếu có vết đốm hoặc vết đọng nước trên chén dĩa sau khi rửa. Giảm lượng nước làm bóng nếu có vết nhớt hơi trắng hoặc màng phim hơi xanh trên vật dụng thủy tinh hoặc trên lưỡi dao.

D. Hộc Chứa Xà Phòng

Chất tẩy rửa có thành phần hóa học của nó là cần thiết để loại bỏ bụi bẩn, nghiền bụi bẩn và thải ra khỏi máy rửa chén. Hầu hết các chất tẩy rửa chất lượng phù hợp cho máy rửa chén.

Lưu ý!

Sử dụng đúng các chất tẩy rửa
Chỉ sử dụng chất tẩy rửa dùng riêng cho máy rửa chén. Giữ xà phòng khô ráo. Không cho trước xà phòng vào hộc chứa cho đến khi sử dụng máy rửa chén.

Chất tẩy rửa

Có 3 loại chất tẩy rửa
1. Với phốt phát và với clo
2. Với Phốt phát và không có clo
3. Không có phốt phát và clo

Hộc chứa xà phòng

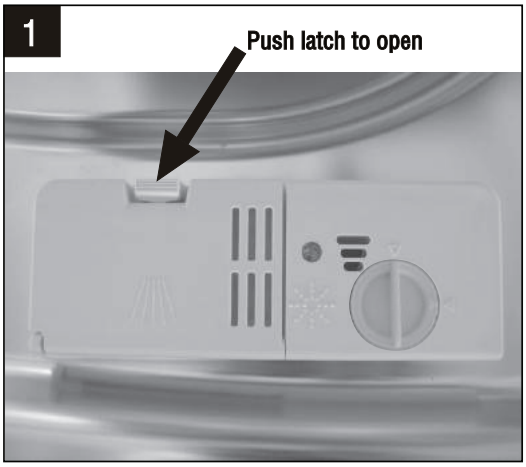

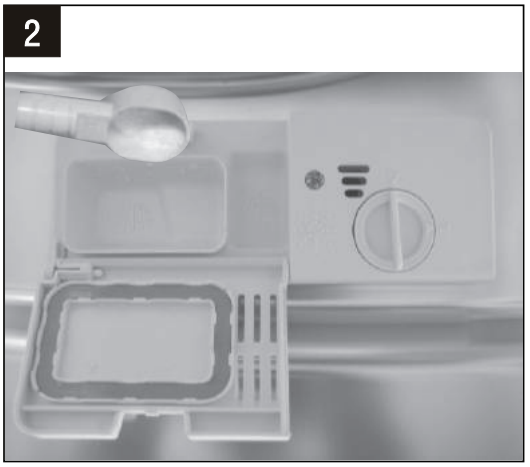

GHI CHÚ:

- Nhấn nút để mở hộc chứa
- Vui lòng thêm xà phòng trước khi mỗi chu kỳ rửa chén
- Chỉ sử dụng chất tẩy rửa, xà phòng phu hợp cho máy rửa chén

⚠ CHÚ Ý! Xà Phòng dùng cho máy rửa chén có thể gây ăn mòn tránh xa tầm tay trẻ em.

Đậy nắp hộp đựng xà phòng

A Hộc đựng chất tẩy rửa, xà phòng

Hãy sử dụng theo hướng dẫn của nhà sản xuất gồm liều lượng và lưu trữ
Khuyến nghị như đã nêu trên bao bì chất tẩy rửa.
Đậy nắp và nhấn đến khi hộp đựng khóa

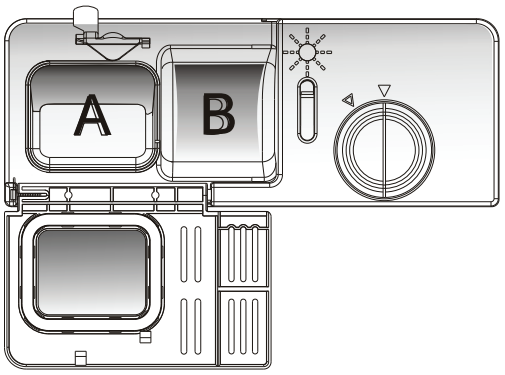

Ghi Chú:

- Bạn tìm thấy thông tin về số lượng chất tẩy rửa cho các chương trình trên trang cuối cùng.
- Lưu ý tùy theo mức độ bẩn và độ cứng cụ thể của nước.

Chất tẩy rửa

Có 3 loại chất tẩy rửa
1. Với phốt phát và với clo
2. Với Phốt phát và không có clo
3. Không có phốt phát và clo

Thông thường, xà phòng mới không có phosphate, vì thế chức năng làm mềm nước không được thực hiện. Trong trường hợp này, chúng tôi khuyên bạn nên đổ muối vào hộp chứa muối ngay cả khi độ cứng của nước là 6dH. Nếu chất tẩy rửa không có phosphate được sử dụng sẽ xuất hiện nước cứng trên đĩa và ly. Trong trường hợp này, vui lòng thêm muối nhiều hơn để đạt hiệu quả tốt hơn. Chất tẩy rửa không chứa clo chỉ tẩy trắng được một chút. Những vết bẩn dính chặt và có màu sẽ không được tẩy rửa hoàn toàn. Trong trường hợp này vui lòng chọn chương trình có nhiệt độ cao hơn.

Chất tẩy rửa đậm đặc

Dựa trên thành phần hóa học của chúng, chất tẩy rửa có thể được chia làm 2 hai loại:

- chất tẩy rửa thông thường, kiềm với thành phần ăn da
- chất tẩy rửa có nồng độ kiềm thấp với enzyme tự nhiên

Chất tẩy rửa dạng viên nén

Chất tẩy rửa dạng viên nén của các thương hiệu khác nhau sẽ có tốc độ tẩy rửa khác nhau. Vì lý do này, chất tẩy rửa dạng viên nén sẽ không hòa tan hoàn toàn và không đạt hiệu quả của chúng. Do đó, hãy lựa chọn chương trình rửa dài hơn để loại bỏ được hoàn toàn chất tẩy rửa còn sót lại.

Hộp đựng xà phòng

Hộp đựng xà phòng phải được nạp lại mỗi chu trình theo các hướng dẫn trong bảng chu trình giặt. Máy rửa chén của bạn sử dụng ít hơn máy rửa chén thông thường. Các vết bẩn bám chặt hơn cần chất tẩy rửa nhiều hơn. Luôn thêm chất tẩy rửa trước mỗi chu trình rửa để đảm bảo máy vận hành một cách tốt nhất.

Lượng chất tẩy rửa cần để sử dụng

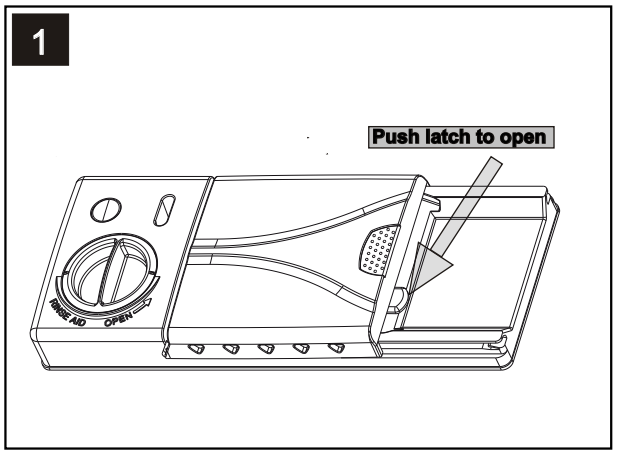

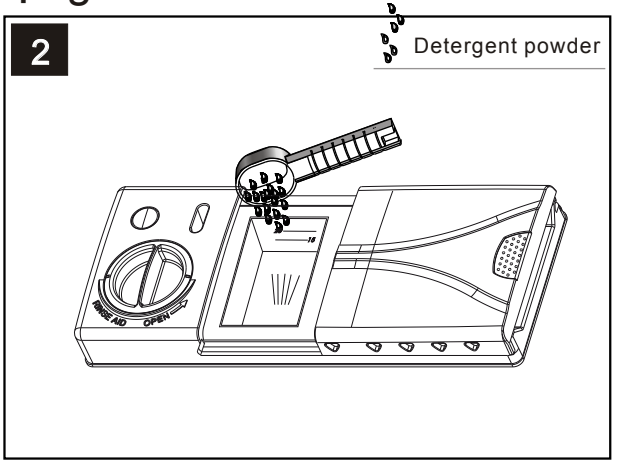

CHÚ Ý:

- Nếu nắp đóng, hãy nhấn nút để mở nắp.
- Luôn thêm xà phòng trước mỗi chu trình rửa.
- Chỉ sử dụng xà phòng dành riêng cho máy rửa chén.

⚠ CẢNH BÁO! Chất tẩy rửa dùng cho máy rửa chén có tính chất ăn mòn! Tránh xa tầm tay trẻ em.

Nạp xà phòng

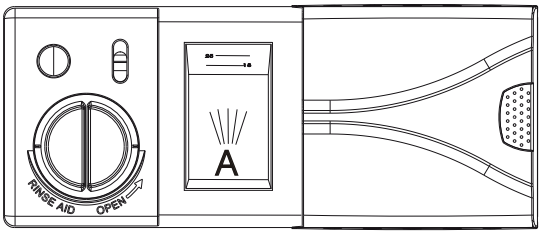

Đổ đầy xà phòng. Đánh dấu cho biết mức độ liều lượng, như hình mình họa bên phải:

A Nơi để xà phòng cho chu trình chính.

B Đổ trực tiếp xà phòng trước khi rửa.

Xin lưu ý các khuyến nghị quy cách đóng gói.

Đóng nắp và nhấn cho đến khi nó khớp vào đúng vị trí.

Nếu các vết bẩn bám chặt, hãy thêm một lượng xà phòng vào lồng rửa trước khi rửa. Nó sẽ hỗ trợ cho việc rửa trước.

GHI CHÚ!

- Bạn sẽ tìm thấy liều lượng xà phòng cho chương trình đơn ở trang cuối.
- Lưu ý về mức độ bám bẩn và độ cứng của nước.
- Lưu ý các khuyến cáo của nhà sản xuất về bao bì của xà phòng.

5. CHUẨN BỊ VÀ THAO TÁC SỬ DỤNG

Kiến Nghị

- Xem xét việc mua đồ dùng được xác định là sử dụng được cho máy rửa chén.
- Sử dụng chất tẩy rửa phù hợp cho đồ dùng. Nếu cần thiết, tìm kiếm thêm thông tin từ các nhà sản xuất chất tẩy rửa.
- Tùy vào đồ dùng, hãy chọn một chương trình với nhiệt độ phù hợp
- Tránh gây nguy hiểm, không lấy vật thủy tinh và dao kéo ra khỏi máy rửa chén đầu tiên sau khi chương trình đã kết thúc.

Rửa vật nhọn

Không Phù Hợp

- Dao muỗng nĩa bằng gỗ, sừng.
- Vật dụng bằng nhựa không chịu nhiệt.
- Dao muỗng nĩa cũ có phần không chịu nhiệt.
- Chén dĩa hoặc dao muỗng nĩa trong kho.
- Vật dụng bằng đồng hoặc thiếc.
- Vật dụng thủy tinh, vật dụng bằng thép bị rỉ sét, vật dụng làm từ sợi tổng hợp.

Phù hợp có giới hạn:

- Một số loại vật dụng thủy tinh có thể trở nên mờ qua nhiều lần rửa
- Vật dụng bạc và nhôm có khuynh hướng đổi màu trong lúc rửa
- Vật dụng tráng men có lẽ phai màu nếu thường xuyên rửa bằng máy.

Lắp giá kệ vào máy rửa chén:

Để có công năng tốt nhất, hãy làm theo hướng dẫn sau đây. Đặc điểm về giá kệ và giỏ để vật dụng có thể thay đổi tùy theo kiểu dáng máy. Loại bỏ thức ăn thừa, làm mềm thức ăn bị cháy trong chảo.
Đặt vật dụng lên giá kệ như sau:
1. Các vật dụng như là tách, ly, nồi, chảo,… xếp úp ngược xuống.
2. Các vật dụng cong hoặc lõm nên xếp nghiêng để thoát nước.
3. Đảm bảo vật dụng được xếp chặt và không bị lật ngược lại.
4. Không để vật dụng làm cản cần phun nước xoay trong khi máy đang hoạt động.

LƯU Ý: Không nên cho vào máy vật dụng quá nhỏ vì chúng có thể dễ dàng bị rơi ra khỏi giá kệ.

- Các vật dụng như ly, tách, chảo v.v... nên để úp xuống dưới để tránh tình trạng đọng nước.

- Các đĩa, dao kéo không được xếp chồng hoặc che phủ lẫn nhau.
- Để tránh thiệt hại, các vật dụng thủy tinh không nên để chạm vào nhau.
- Để các vật dụng lớn và khó rửa ở ngăn dưới.
- Ngăn trên được thiết kế để xếp những vật dụng nhỏ hơn như ly, tách cà phê, tách trà.

- Dao dài được xếo ở một vị trí thẳng đứng vì chúng có thể gây nguy hiểm!
- Các vậy dụng dài và sắc nhọn nên xếp nằm ngang ở ngăn trên.
- Xin đừng để máy rửa chén của bạn quá tải. Điều này sẽ làm ảnh hưởng đến hiệu suất làm việc của nó.

Lấy chén dĩa ra khỏi máy rửa chén

Để tránh nước nhỏ giọt từ giá xếp chén dĩa trên vào giá xếp chén dĩa dưới, chúng tôi khuyên bạn lấy chén dĩa giá dưới ra đầu tiên, tiếp theo là các giỏ trên.

XẾP CHÉN DĨA

A. Xếp chén dĩa vào giá trên

Giá trên được thiết kế để đựng những chén đĩa mỏng như: ly, tách cà phê, tách trà, đĩa trà, chảo nông...(miễn là chúng không quá bẩn). Đặt các vật dụng cẩn thận để chúng bị nước làm dịch chuyển.

IN

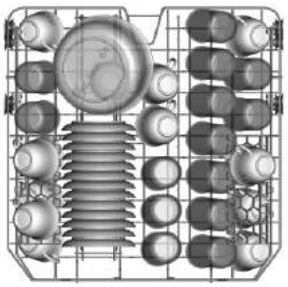

B. Xếp chén dĩa vào giá dưới

Chúng tôi đề nghị bạn nên để các vật dụng như nồi, chảo, nắp đậy, chén, đĩa như trong hình bên dưới. Tốt nhất là đặt nắp đậy và đĩa ở phía bên của giá đỡ để tránh chặn vòng quay của hệ thống phun nước.

IN

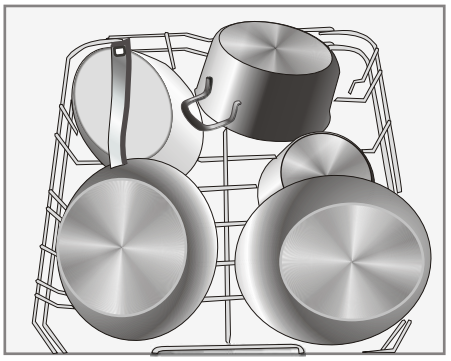

Nhắc nhở:

- Nồi, tô lớn luôn phải đặt từ trên xuống.
- Nồi sâu nên được để cân bằng để cho phép ráo nước.
- Rổ dưới cùng có các gai gập để có thể đặt được nhiều nồi và chảo lớn hơn.

C. Điều chỉnh giá trên

Chiều cao của giá trên có thể dễ dàng điều chỉnh để phù hợp với giá đỡ trên và dưới. Chiều cáo của giá trên có thể được điều chỉnh bằng cách đặt các bánh xe trên chiều cao khác nhau của đường ray.

Vị trí dưới

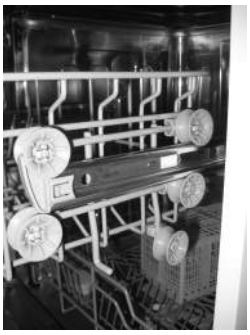

Vị trí trên

Bánh xe

D. Gập kể để tách

Để xếp ly một cách hiệu quả hơn, kể có thể gặp xuống dưới.

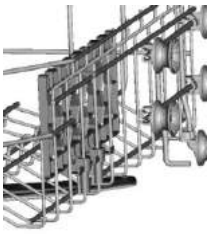

Để xếp chồng nồi và chảo tốt hơn, các thanh gai có thể được gấp lại như trong hình.

F. Kệ để dao muỗng nĩa

Các dao nên được đặt trong giỏ có tay cầm phía dưới. Các muỗng nên đặt vào vị trí thích hợp, đặc biệt những muỗng dài nên xếp nằm ngang như trong hình.

Để đạt hiệu quả tốt nhất, đặt đồ bằng bạc vào giá để đảm bảo rằng:

- **Không chạm vào nhau.**
- **Không xếp chồng lên nhau.**
- **Vật dụng dài nên đặt ở giữa.**

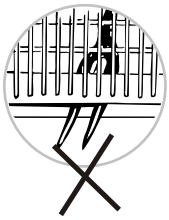

CHÚ Ý!

- Đừng để bất kỳ đồ vật nào lấn qua phần dưới
- Luôn để điểm sắc nhọn của đồ vật sắc nhọn hướng xuống dưới!

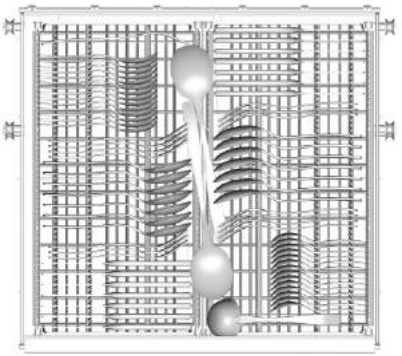

6. CHƯƠNG TRÌNH

Bảng chu kỳ rửa

LƯU Ý (★): Cần để nước làm bóng

Chương trình	*Thông tin chọn chu kỳ*	*Mô tả chu kỳ*	*Lượng xà phòng*	*Thời gian (Phút)*	*Năng Lượng(Kwh)*	*Nước (L)*	
Tự Động AUTO	Đối với vật dụng hằng ngày	Rửa qua (45 ℃) Rửa (45-55 ℃) Xả Xả (65 ℃) Sấy	5/30 g *(1 hoặc 2)*	150	0.9~1.3	11~15	★
Rửa Kỹ	Đối với các vật dụng có thức ăn bám dính lâu	Rửa qua （50℃） Rửa （60℃） Xả Xả Xả （70℃） Sấy	5/30 g *(1 hoặc 2)*	175	1.6	17.5	★
Rửa Bình Thường	Đối với các vật dụng có thức ăn bám dính không lâu	Rửa qua (45℃) Rửa (55 ℃) Xả Xả (65) ℃ Sấy	5/30 g *(1 hoặc 2)*	185	1.3	13.5	★
Rửa Tiết Kiệm ECO	Đối với các vật dụng ít dơ	Rửa qua Rửa (45 ℃) xả (55 ℃) Sấy	5/30 g *(1 hoặc 2)*	220	0.83	10	★
Rửa Ly	Đối với các vật dụng mỏng như ly, tách	Rửa qua Rửa (40℃) Xả Xả (60 ℃) Sấy	5/30 g *(1)*	130	0.90	13	★
Rửa 90 Phút	Rửa hàng ngày trong vòng 90 phút	Rửa （65℃） Xả Xả (65℃) Sấy	35g *(1)*	90	1.35	12.5	★
Rửa Nhanh	Một lần rửa ngắn hơn để rửa nhanh hơn	Rửa (45 ℃) Xả (50 ℃) Xả (55 ℃)	25g	30	0.75	11	
Rửa trước	Sẽ giúp bạn rửa sơ chén dĩa	Rửa trước		15	0.02	4	

LƯU Ý:

- Dung tích: 1 4 bộ
- Vị trí giá trên : thanh trượt
- PI:0.49WP:0.45W

Vận hành máy rửa chén

Bắt đầu một chu kỳ rửa

1. Kéo giá trên và dưới ra, xếp chén dĩa lên giá sau đó đẩy chúng trở vào. Nên xếp chén dĩa lên giá dưới trước rồi đến giá trên
2. Cho xà phòng, muối và nước làm bóng vào hộc chứa như hướng dẫn trên.
3. Cắm phích cắm vào ổ điện. Nguồn điện cung cấp là 220-240 VAC /50 Hz và sử dụng CB 10A 250VAC. Đảm bảo nguồn nước mở, đủ áp suất.
4. Mở cửa máy, Nhấn nút On/Off, nhấn nút chọn chương trình để chọn chương trình rửa mong muốn.
5. Sau khi nhấn nút chọn chương trình, thực hiện theo bước sau;
   ECO->Glass->90min->Rapid->Pre-wash->Auto->Intensive->Normal->ECO;
   Nếu chương trình đã được chọn, thì đèn của chương trình ấy sáng lên. Sau đó đóng cửa, máy sẽ bắt đầu chương trình.

Thay Đổi Chương Trình

1. Bạn có th thay đổi chương trình rửa khi máy rửa chén ch‹ đang hoạt động được 1 th√ gian ng€n. Ngược lại xà phòng có thể đã được giải phóng ra khỏi hộc và đã thoát nước. Trong trường hợp này, cần phải cho lại xà phòng vào hộc..

2. Mở cửa máy, tiếp tục nhấn và giữ nút Program khoảng 3 giây, máy sẽ chuyển qua chế độ chờ, chọn lại chương trình rửa mà bạn muốn.

LƯU Ý:

Nếu cửa mở trong khi máy đang hoạt động thì máy sẽ dừng lại và cứ mỗi phút chuông sẽ báo Sau khi đóng cửa, máy sẽ tiếp tục hoạt động trở lại.

Cho Thêm Chén Dĩa Bỏ Quên

Chén dĩa bỏ quên có thể được bổ sung bất cứ lúc nào trước khi hộc xà phòng mở.

1. Mở hé cửa
2. Sau đó hệ thống phun nước ngừng hoạt động, bạn có thể mở cửa hoàn toàn.
3. Thêm chén đĩa vào
4. Đóng cửa
5. Máy sẽ tiếp tục hoạt động trở lại

Kết Thúc Quy Trình Rửa

Khi kết thúc chu kỳ rửa, một âm báo kết thúc sẽ reo lên trong vòng 8 giây, sau đó dừng lại. Tắt thiết bị bằng phím ON/OFF, tắt nguồn cấp nước và mở hé cửa máy rửa chén. Đợi vài phút trước khi mở hoàn toàn cửa máy rửa chén để tránh làm vỡ các đồ dùng vì chúng vẫn còn nóng và hỗ trợ làm khô một cách tốt hơn.

■ Tắt nguồn máy rửa chén

Khi chương trình kết thúc, đèn trên bảng điều khiển tắt

1. Mở cửa máy. Tắt nguồn máy rửa chén bằng cách nhấn nút ON/OFF.
2. Tắt nguồn cung cấp nước.

■ Mở cửa máy rửa chén

Các chén dĩa sau khi rửa có thể rất nóng và bị sốc nhiệt, do đó nên được làm mát xuống khoảng 15 phút trước khi lấy ra khỏi thiết bị.

Mở cửa của máy rửa chén, hãy để nó hé mở và chờ đợi một vài phút trước khi lấy chén dĩa ra khỏi.

■ Lấy chén dĩa ra khỏi máy rửa chén

Bình thường mà máy rửa chén là ẩm ướt bên trong.

Để tránh nước nhỏ giọt từ giá xếp chén dĩa trên vào giá xếp chén dĩa dưới, chúng tôi khuyên bạn lấy chén dĩa giá dưới ra đầu tiên, tiếp theo là các giỏ trên.

CHÚ Ý!

Rất là nguy hiểm khi máy đang hoạt động mà mở cửa máy rửa chén, vì nước nóng .

7. VỆ SINH VÀ BẢO TRÌ

Hệ thống lọc

Bộ lọc sẽ ngăn còn sót lại của thực phẩm hoặc các đồ vật khác nhận được từ máy bơm.
Các phần cặn dư có thể ngăn chặn các bộ lọc, trong trường hợp này, phần cặn dư phải được loại bỏ.

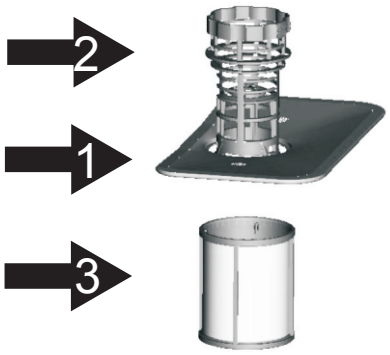

Hệ thống lọc bao gồm một bộ lọc thô, lọc chính và lọc tinh.

Lọc Chính 1

Thức ăn bị kẹt lại tại lọc này được nghiền nát bằng sức phun đặt biệt của hệ thống phun nước phía dưới và trôi ra ống thoát

Lọc Thô 2

Các vật to hơn như: mảnh xương, mảnh thủy tinh có thể làm nghẹt ống thoát sẽ được giữ lại tại lọc này, để lấy các vật bị kẹt ra chỉ cần xoay nhẹ đầu lọc và nhấc nó ra.

Lọc Tinh 3

Lọc này giữ cặn thức ăn còn sót lại tránh không cho bị tái lặng cặn trên đĩa chén trong suốt chu kỳ rửa.

Lắp hệ thống lọc

Để có công năng tốt nhất, hệ thống lọc phải được làm vệ sinh. Hệ thống lọc loại bỏ thức ăn một cách hiệu quả từ nước rửa, cho phép nó xoay vòng trong suốt chu kỳ rửa. Vì lý do này, nên việc loại bỏ thức ăn lớn còn sót lại tại hệ thống lọc sau mỗi chu kỳ rửa bằng cách rửa lọc chính và lọc thô dưới áp lực nước là rất cần thiết. Nên làm vệ sinh hệ thống lọc một tuần một lần.

⚠ LƯU Ý!

Không được sử dụng máy nếu không có hệ thống lọc.
Lắp hệ thống lọc không đúng có thể làm giảm chức năng máy và làm hư chén, vật dụng

1

Bước 1：Xoay lọc ngược chiều kim đồng hồ

2

Bước 2：Nhắc lọc lên

Lưu ý:

- Sau mỗi chu kỳ, kiểm tra xem có bất kỳ mảnh vỡ trong các bộ lọc để tránh tắc nghẽn.
- Bằng cách tháo bộ lọc thô, bạn có thể loại bỏ các hệ thống lọc. Hủy bỏ bất kỳ dư lượng thực phẩm và làm sạch bộ lọc dưới vòi nước chảy.

⚠ *GHI CHÚ:* Nên vệ sinh bộ lọc một tuần một lần

Vệ sinh hệ thống lọc

⚠ CHÚ Ý!	Khi làm vệ sinh bộ lọc, không gõ chúng. Nếu không, các bộ lọc có thể được méo mó và hiệu suất của máy rửa chén có thể được giảm.

Vệ sinh máy rửa chén

Dùng khăn ướt mềm để lau bảng điều khiển sau đó lau khô hoàn toàn. Sử dụng sáp đánh bóng thiết bị có chất lượng tốt để lau bên ngoài máy.
Không sử dụng những vật nhọn, miếng cọ nồi hoặc miếng lau chùi thô ráp lên bất cứ phần nào của máy.

Vệ sinh cửa máy

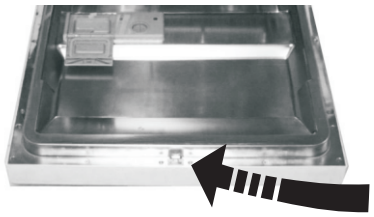

Làm vệ sinh xung quanh mép cửa dùng một miếng vải mềm cho nước ấm vào để lau.
Đừng bao giờ dùng dung dịch vệ sinh dạng xịt để làm vệ sinh vì nó có thể làm hư hỏng chốt cửa và linh kiện điện tử.

⚠ LƯU Ý!	Đừng bao giờ dùng miếng cọ nồi chà lên bề mặt bởi vì nó sẽ làm trầy xước. Ngoài ra một số loại giấy, khăn vải cũng có thể làm trầy xước bề mặt. Chất có tính bào mòn không được phép dùng vì có nguy cơ để lại vết đốm trên bề mặt inox.

Sương ngưng tụ

Hãy sử dụng biện pháp bảo vệ sương trên máy rửa chén trong mùa đông. Sau mỗi chu kỳ rửa, xin vui lòng hoạt động như sau:

1. Cắt điện để máy rửa chén tại nguồn cấp
2. Tắt nguồn cung cấp nước và ngắt kết nối các đường ống dẫn nước từ van nước
3. Xả nước từ ống hút gió và van nước
4. Kết nối các đường ống dẫn nước vào van nước
5. Tháo bộ lọc ở đáy bồn và sử dụng miếng bọt biển để thấm nước còn đọng lại.

⚠ *LƯU Ý:* Nếu máy rửa chén không thể hoạt động vì sương
Vui lòng liên hệ với nhân viên kỹ thuật

Vệ sinh hệ thống phun nước

Cần làm sạch hệ thống phun nước thường xuyên, vì các hóa chất trong nước cứng có thể làm nghẹt hệ thống phun nước và vòng bi bên trong.
Để tháo hệ thống phun nước phía trên, giữ đai ốc, xoay hệ thống phun nước theo chiều kim đồng hồ để tháo ra.
Để tháo hệ thống phun nước phía dưới, kéo hệ thống phun nước lên trên.
Vệ sinh hệ thống phun nước bằng xà phòng và nước ấm, sử dụng bàn chải mềm để lau chùi các tia phun. Lắp lại chúng sau khi vệ sinh xong.

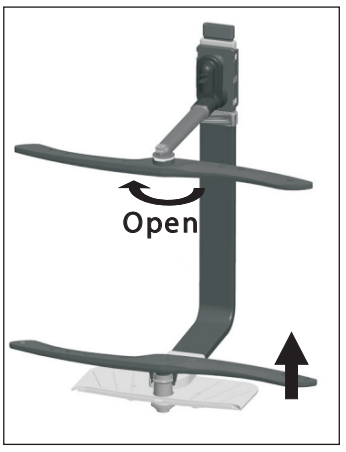

Bảo quản máy rửa chén

■ Sau mỗi lần rửa

Sau mỗi lần rửa tắt nguồn nước, mở hé cửa để cho chất ẩm và mùi thoát ra ngoài.

■ Tháo phích cắm

Trước khi làm vệ sinh hoặc bảo trì nhớ luôn ngắt nguồn điện cung cấp.

■ Không được dùng dung dịch hoặc chất tẩy ăn mòn

Làm vệ sinh bên ngoài và các bộ phận gioăng cao su cửa máy không được dùng sản phẩm có chất ăn mòn mà phải dùng một miếng vải thấm nước nóng với xà phòng.
Để loại bỏ những vết đốm bẩn ra khỏi bề mặt bên trong máy, dùng một miếng vải thấm nước có một ít giấm hoặc sản phẩm làm vệ sinh đặt biệt cho máy rửa chén.

■ Một thời gian dài không sử dụng

Khi bạn không sử dụng máy một thời gian dài, nên cho máy hoạt động ở tình trạng không tải sau đó tháo phích cắm ra khỏi ổ điện, khóa nguồn nước. Việc này giúp cho các gioăng có tuổi thọ lâu hơn và nên để hé cửa để mùi thoát ra ngoài.

■ Di dời máy rửa chén

Nếu muốn di dời máy thì cố gắng giữ máy ở vị trí thẳng đứng.

■ Gioăng

Một trong số các yếu tố có thể tạo mùi hôi trong máy rửa chén là do thức ăn còn dính lại trên gioăng, làm vệ sinh định kỳ bằng khăn mềm ẩm để tránh mùi này.

8. Hướng dẫn lắp đặt

⚠ *Chú ý:*

Việc lắp đặt đường ống và thiết bị điện nên được thực hiện bởi các nhân viên kỹ thuật.

⚠ *Cảnh báo*

Điện giật nguy hiểm: Ngắt kết nối nguồn điện trước khi lắp đặt máy rửa chén.

Không tuân thủ có thể gây tử vong hoặc điện giật.

● Trước khi lắp đặt

Vị trí lắp đặt của máy rửa chén nên đặt gần các đường ống dẫn hoặc ống thoát nước hiện có và dây nguồn
Một bên của máy rửa chén nên được lựa chọn để tạo điều kiện kết nối với các ống thoát nước của máy rửa chén.

Lưu ý: Xin vui lòng kiểm tra các phụ kiện đi kèm (pass máy, ốc vít)

Xin đọc kỹ hướng dẫn sử dụng:

Minh họa kích thước tủ và vị trí lắp đặt của máy rửa chén

Chuẩn bị trước khi di chuyển máy rửa chén đến vị trí lắp đặt

1 Chọn một nơi gần chậu rửa để tạo điều kiện cho ống cấp nước và thoát nước. (xem hình 1)

2 Nếu máy rửa chén lắp đặt ở góc tủ, nên tạo một khoảng trống khi cửa được mở. (xem hình 2)

【 Hình 1 】

Kích thước tủ âm

Khoảng cách ít nhất 5mm từ mặt trên của máy rửa chén và tủ, cánh cửa bên ngoài phù hợp với tủ.

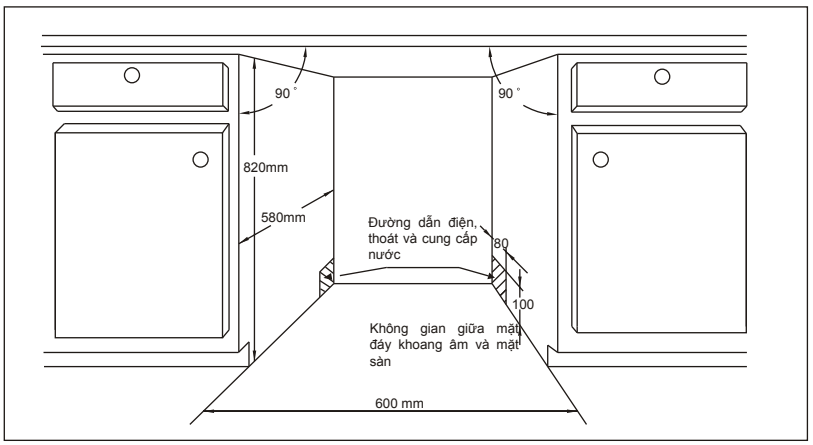

【 Hình 2 】

Khoảng cách nhỏ nhất khi cửa mở

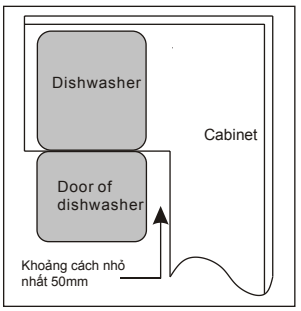

●

1 Khung gỗ có thể được xử lý theo hình 3

【Hình 3 】

Để khoang âm thẩm mỹ có thể thiết kế theo kích thước minh họa của hình.

(Đơn vị: mm)

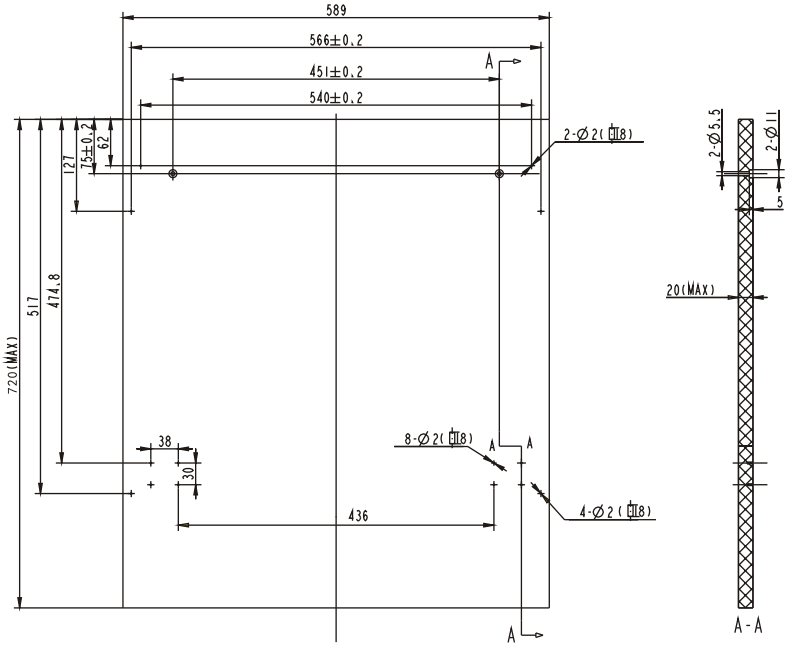

2 Lắp pass vào khoang gỗ và đặt pasa vào khe ngoài của máy rửa chén (xem hình 4a). Sau đó định vị bảng điều khiển lên cửa ngoài bằng vít. (xem hình 4b).

【 Hình 4a 】

Lắp đặt bảng điều khiển

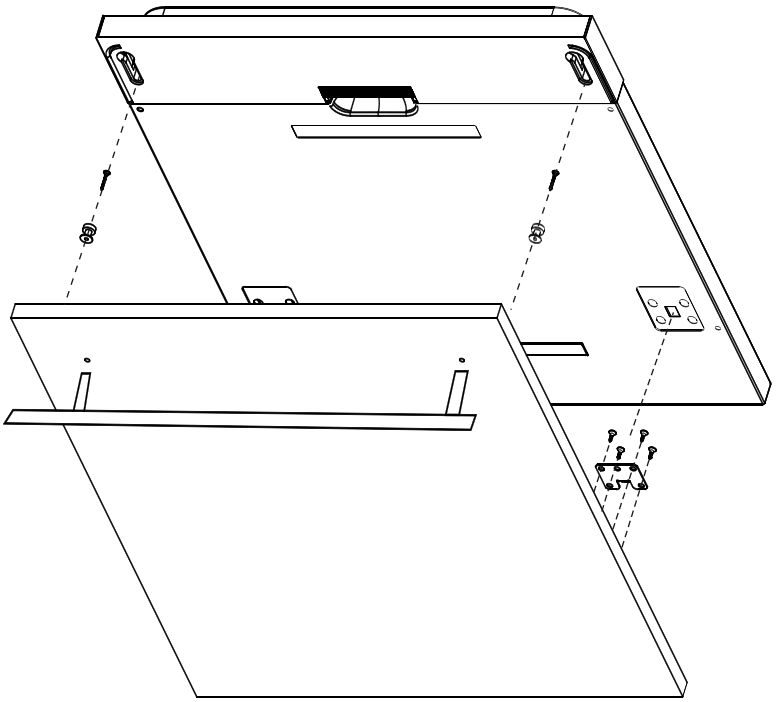

【 Hình 4b 】

Lắp đặt khung gỗ

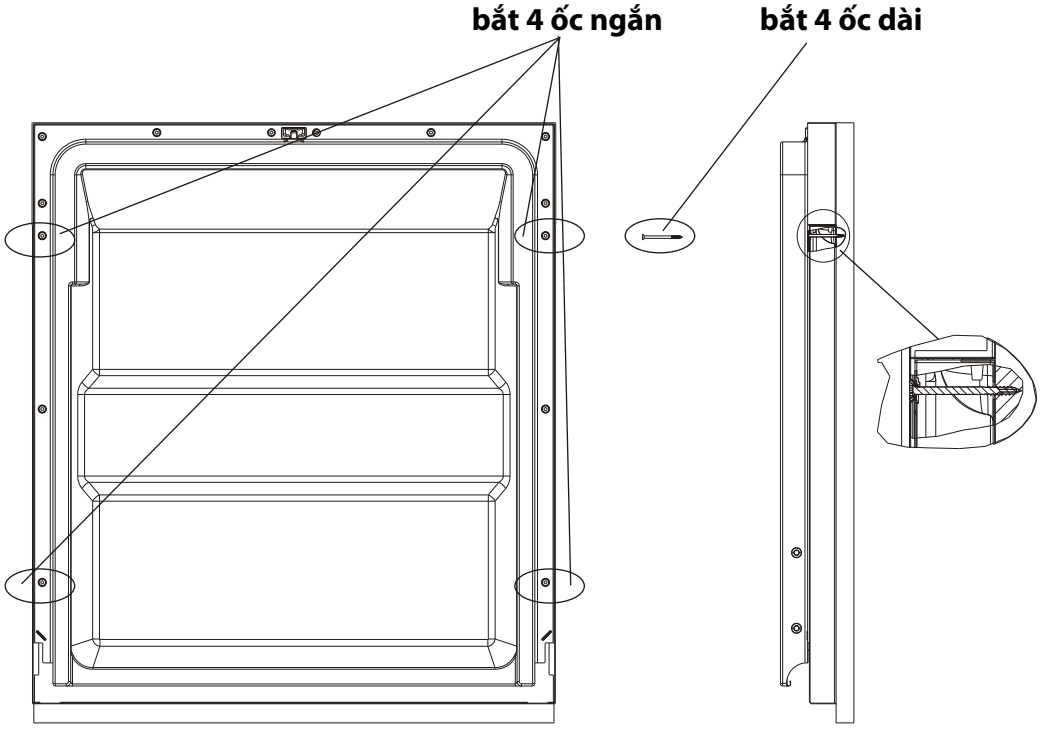

1. bắt 4 ốc ngắn

2. bắt 4 ốc dài

● Điều chỉnh lò xo cửa

Các lò xo của cửa được đặt ở độ căng thích hợp cho cánh cửa bên ngoài. Nếu lắp đặt khung gỗ thẩm mỹ, bạn sẽ phải điều chỉnh độ căng lò xo cửa. Xoay vít để điều chỉnh căng hoặc giãn cáp. (xem hình 5)

Lò xo cửa được căng chính xác khi cửa nằm ngang ở vị trí mở hoàn toàn

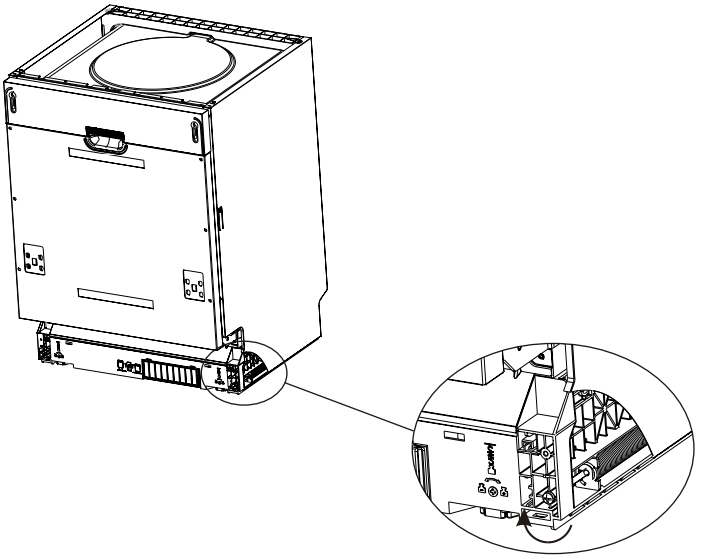

【 Hình 5 】

Điều chỉnh lò xo cửa

● Kết nối ống thoát nước

Lắp ống vào lỗ xả có đường kính tối thiểu là 40mm hoặc để ống xả chảy vào chậu rửa. Chiều cao ống xả phải nhỏ hơn 1000mm.

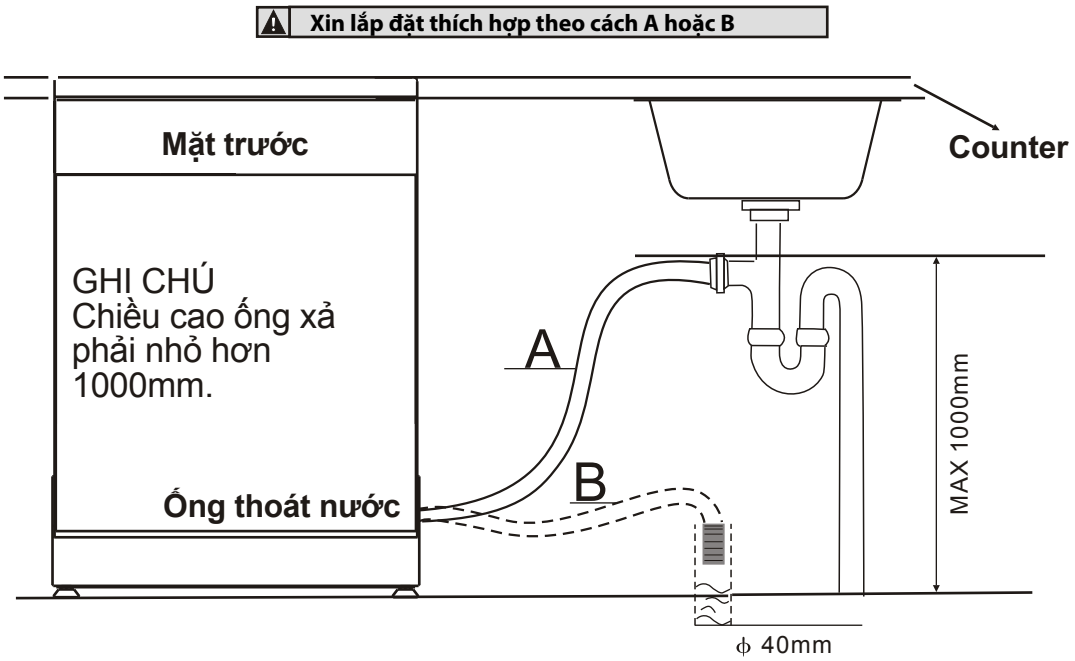

● Các bước lắp đặt máy rửa chén

1 Lắp đặt cửa đồ nội thất vào cửa ngoài của máy rửa chén bằng các giá đỡ cung cấp.
2 Điều chỉnh độ căng lò xo của cửa bằng cách sử dụng phím Allen chuyển động theo chiều kim đồng hồ. (xem hình 2)
3 Kết nối ống cấp nước.
4 Kết nối ống thoát nước. Tham khảo sơ đồ.(Hình 6)
5 Kết nối dây nguồn.
6 Dán lớp ngưng tụ dưới bề mặt của tủ. Đảm bảo lớp ngưng tủ bao phủ đến cạnh của bề mặt tủ.
7 Đặt máy rửa chén vào đúng vị trí.(hình 4)
8 Độ cao của máy rửa chén, có thể điều chỉnh các bộ phận phía sau từ phía trước bằng cách di chuyển các ốc vít Allen ở giữa của máy rửa chén. (hình 5A). Để điều chỉnh chân trước, sử dụng bộ điều khiển vít phẳng và xoay chân trước cho đến khi đạt được độ cao mong muốn. (hình 5B)
9 Máy rửa chén phải được đảm bảo đặt đúng vị trí. Có hai cách như sau:

A. Bề mặt làm việc bình thường: Đặt pass vào khe của mặt phẳng bên và giữ chặt nó vào bề mặt làm việc bằng các ốc vít. (hình 6)
B. Bề mặt làm viec bằng đá cẩm thạch hoặc đá granite: cố định băng ốc vít. (hình 7).

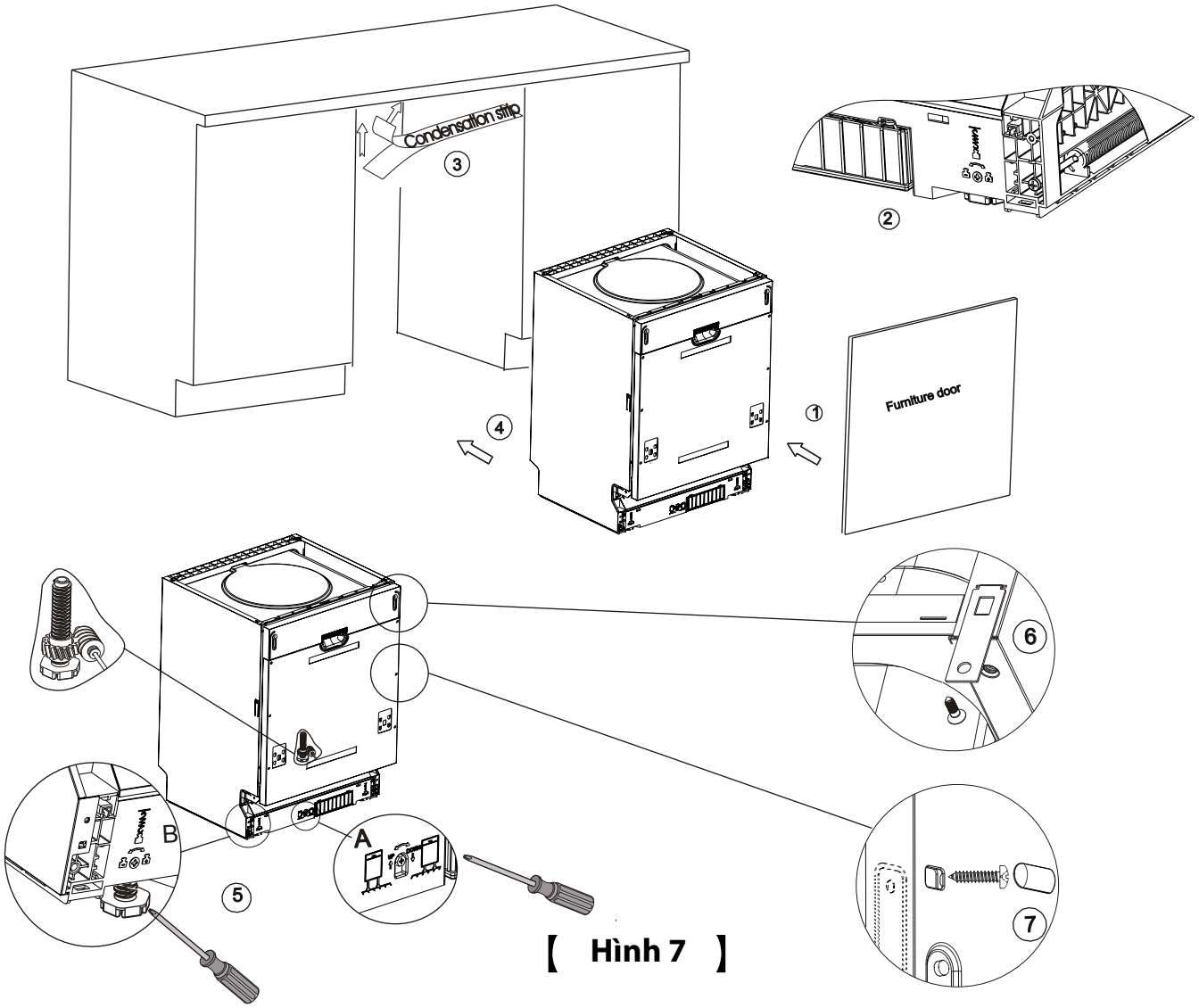

【 Hình 7 】

Máy rửa chén phải được đặt ở độ cao mà nó đạt hiệu suất tốt nhất.

1 Đặt một độ cao và theo dõi bên trong lồng rửa như trong hình xem có đạt được chiều cao thích hợp.

2 Độ cao máy rửa chén được điều chỉnh bằng 3 chân riêng.

3 Khi đặt độ cao của máy rửa chén, hãy chú ý không để đầu máy rửa chén qúa cao.

【 Hình 8 】

Minh họa điều chỉnh chân

CHÚ Ý:
Chiều cao tối đa là 50mm.

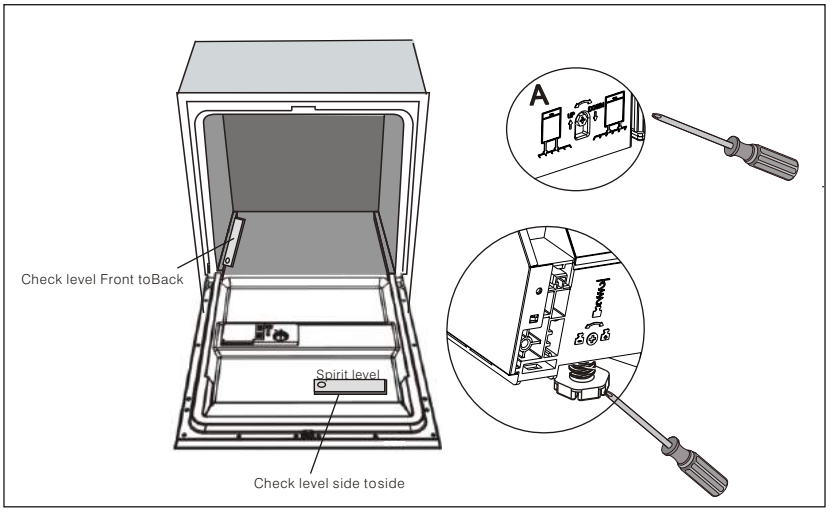

Kết nối điện

⚠ CẢNH BÁO!

Vì sự an toàn:
Không sử dụng dây nối hoặc phích cắm chuyển đổi đối với thiết bị này.
Không tháo kết nối đất khỏi dây nguồn trong mọi trường hợp.

Yêu cầu điện

Vui lòng xem trên tem thông số để biết thông tin điện áp và kết nối máy rửa chén với nguồn điện thích hợp. Sử dụng cầu chỉ 10amp, cầu chì trì hoãn thời gian hoặc bộ ngắt mạch được đề nghị và cung cấp riêng biệt cho thiết bị này.

Kết nối điện

⚠ ***Đảm bảo kết nối điện thích hợp trước khi sử dụng***

Đảm bảo điện áp và tần số sử dụng phù hợp với thông tin trên tem thông số. Chỉ cắm phích vào ổ cắm điện được nối đất đúng cách. Nếu ổ cắm điện không thích hợp, phải thay thế, thay vì sử dụng bộ chuyển đổi hoặc các thiết bị tương tự, vì chúng có thể quá nóng và phát nổ.

Kết nối ống cấp nước

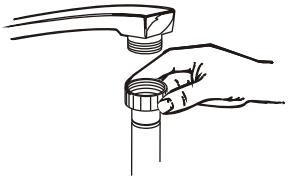

Kết nối nguồn nước vào đầu nối 3/4 inch và chắc chắn rằng nó được đặt đúng vị trí.
Nếu đường ống nước mới không được sử dụng trong thời gian dài, hãy để nước chảy để đảm bảo nước trong. Đề phòng này là cần thiết để tránh nguy cơ nước bị nghẹt và làm hỏng thiết bị.

⚠ CẢNH BÁO! Vui lòng khóa vòi sau khi sử dụng

Vị trí thiết bị

Đặt thiết bị ở bị trí mong muốn. Mặt sau nên dựa vào tường. Máy rửa chén được trang bị ống cấp nước và thoát nước bên phải hoặc bên trái để phù hợp với việc lắp đặt thiết bị.

Xả nước thừa từ ống dẫn nước

Nếu bồn rửa cao hơn 1000mm so với mặt sàn, thì lượng nước thừa trong ống không được xả trực tiếp vào bồn rửa, có thể sẽ phải để nước thoát vào một chậu chứa khác phù hợp đặt bên dưới hoặc thấp hơn so với bồn rửa.

Thoát nước

Kết nối ống thoát nước phải được lắp dúng cách để tránh rò rỉ nước. Đảm bảo ống dẫn nước không bị xoắn và không bị đè.

Ống nối

Nếu bạn cần nối dài ống xả, hãy đảm bảo ống nối tương tự.
Nó không được dài hơn 4m, nếu không sẽ ảnh hưởng đến hiệu suất làm việc của máy rửa chén.

Kết nối ống dẫn nước

Khoảng cách giữa đầu nối ống xả và phần dưới cùng của thiết bị không được dài hơn 1000mm. Ống xả nước phải được cố định.

Khởi động máy rửa chén

Những điều sau đây nên được kiểm tra trước khi khởi động máy rửa chén:

1. Độ cao máy rửa chén có thích hợp chưa.
2. Van đầu vào mở.
3. Để tránh rò rỉ nước, kiểm tra van đầu vào có được vặn đúng cách vào máy rửa chén.
4. Dây điện được kết nối chặt chẽ.
5. Nguồn điện mở.
6. Các ống cấp và thoát nước được vặn chặt.
7. Tất cả vật liệu đóng gói, bao bì, giấy tờ được lấy ra khỏi máy rửa chén.

⚠ ***CHÚ Ý:*** Sau khi lắp đặt, vui lòng đảm bảo giữ lại hướng dẫn này.
Nội dung của hướng dẫn này rất hữu ích cho người dùng.

9. XỬ LÝ SỰ CỐ

	Sự Cố	Nguyên Nhân	Cách Thực Hiện
Lỗi Kỹ Thuật	*Máy rửa chén không hoạt động*	Đứt cầu chì, cầu dao bị cúp	Thay cầu chì hoặc gạt lại cầu dao. Tháo bớt các thiết bị khác chung ổ cắm điện với máy rửa chén
		Nguồn điện chưa mở	Đảm bảo máy rửa chén đã được mở nguồn và cửa được đóng an toàn.
		Áp lực nước thấp	Kiểm tra nguồn nước cung cấp đã được nối thích hợp chưa và vòi nước đang mở.
		Cửa máy rửa chén chưa đóng	Chắc chắn cửa đã được đóng
	Nước không được bơm lên máy rửa chén	Ống dẫn nước bị thắt	Kiểm tra ống dẫn nước
		Bộ lọc bị nghẹt	Kiểm tra bộ lọc (Tháo bộ lọc ra vệ sinh)
		Chậu rửa nhà bếp bị nghẹt	Kiểm tra chậu rửa xem có bị nghẹt hay không.
Lỗi cơ bản	*Bọt xà phòng trong máy*	Xà phòng không thích hợp	Chỉ sử dụng xà phòng đặc biệt cho máy rửa để tránh tạo bọt xà phòng. Nếu việc này xảy ra hãy mở cửa máy và để cho bọt xà phòng bay hơi Bổ sung khoảng 4 lít nước lạnh vào máy, đóng cửa lại, bắt đầu chu kỳ ngâm để thoát nước ra. Thao tác lại nếu cần thiết.
		Chất làm bóng bị tràn	Luôn lau khô những chất này ngay
	Bên trong máy bị nhuộm màu	Sử dụng xà phòng màu	Đảm bảo sử dụng xà phòng không màu
	Có chấm đốm, màng phim	Nguồn nước	Vệ sinh bên trong bằng khăn với xà phòng rửa chén và vui lòng mang bao tay. Không được sử dụng bất kỳ dụng cụ vệ sinh khác bọt biển.
	Bị rỉ sét	Ảnh hưởng của các dụng cụ gây ăn mòn	
		Chương trình không chạy sau khi máy rửa chén thêm muối	Thêm muối cho máy rửa chén
		Nước làm mềm nước bị thoát	Kiểm tra nắp đóng của hộc nước làm mềm
Độ ồn	*Thường thường có một số tiếng ồn*		Tiếng ồn từ việc nghiền thức ăn mềm (thức ăn còn bám ở chén dĩa,..) và hộc chứa xà phòng mở.
	Tiếng rơi	Dao muỗng nĩa đặt không đúng chổ	Tạm dừng chương trình và sắp xếp lại
	Tiếng ồn ở ống nước	Đó có thể là tiếng kêu của mô tơ	Máy rửa chén không được sử dụng thường xuyên. Nên cài đặt bớm nước vào và thoát ra mỗi tuần để cho gioăng không bị khô.

Sự Cố	Nguyên Nhân	Cách Thực Hiện
Chén đĩa còn dơ	Lắp kệ không đúng	Xem lại cách lắp đặt kệ
	Chương trình không đủ nguồn cấp	Hãy chọn chương trình nâng cao
	Không đủ xà phòng	Sử dụng xà phòng nhiều hơn hoặc thay đổi xà phòng
	Hệ thống phun nước bị cản	Sắp xếp lại chén dĩa để hệ thống có thể phun nước.
	Bộ lọc nước không sạch hoặc có thể lắp đặt không đúng	Vệ sinh lại bộ lọc và lắp đặt lại. Vệ sinh hệ thống phun nước
Ly thủy tinh bị mẻ	Do sự kết hợp của muối và quá nhiều xà phòng	Dùng ít xà phòng hơn nếu bạn dùng muối và chọn chu kỳ rửa ngắn nhất dành cho vật dụng thủy tinh để làm sạch chúng.
Vật dụng có vết đốm màng phim	Vật dụng bằng nhôm làm trầy dĩa	Dùng chất tẩy loại nhẹ để tẩy những vết này
Xà phòng vẫn còn trong hộc chứa	Đĩa đã chắn nắp của hộc chứa xà phòng	Xếp lại đĩa cho phù hợp
Chén đĩa không khô	Sắp xếp chén dĩa không đúng	Sắp xếp lại theo như hướng dẫn bên trên
	Rửa ít	Tăng thời gian rửa lên
	Lấy chén dĩa ra sớm	Không mở hoàn toàn cửa máy rửa chén sau khi kết thúc chu kỳ. Mở cửa ra chút ít để hơi nước có thể thoát ra được.
	Chọn nhầm chương trình	Nhiệt độ rửa thấp. Vui lòng chọn chương trình với thời gian rửa dài hơn.

Mã lỗi

Lỗi	*Giải thích*	*Nguyên nhân*
E1	Thời gian cấp nước lâu hơn.	Vòi nước chưa mở hoặc nguồn nước yếu hoặc áp lực nước thấp.
E3	Không đạt đến nhiệt độ cài đặt.	Bộ phận nhiệt bị lỗi.
E4	Tràn nước.	Bộ phận nào đó của máy bị rò rỉ.
E8	Van cấp nước bị lỗi.	Van cấp nước bị hở hoặc bị hỏng.
E9	Nhấn giữ phím nào đó hơn 30 giây.	Nước hoặc vật gì đó trên phím.

⚠ CẢNH BÁO!

Nếu nước bị tràn, tắt nguồn cung cấp nước sau đó liên hệ với nhân viên kỹ thuật.
Nếu nước vẫn tiếp tục tràn:
- Tắt nguồn nước trước khi gọi cho nhân viên kỹ thuật.
- Vệ sinh nguồn nước bị tràn, sau đó khởi động lại máy rửa chén.

Thông số kỹ thuật

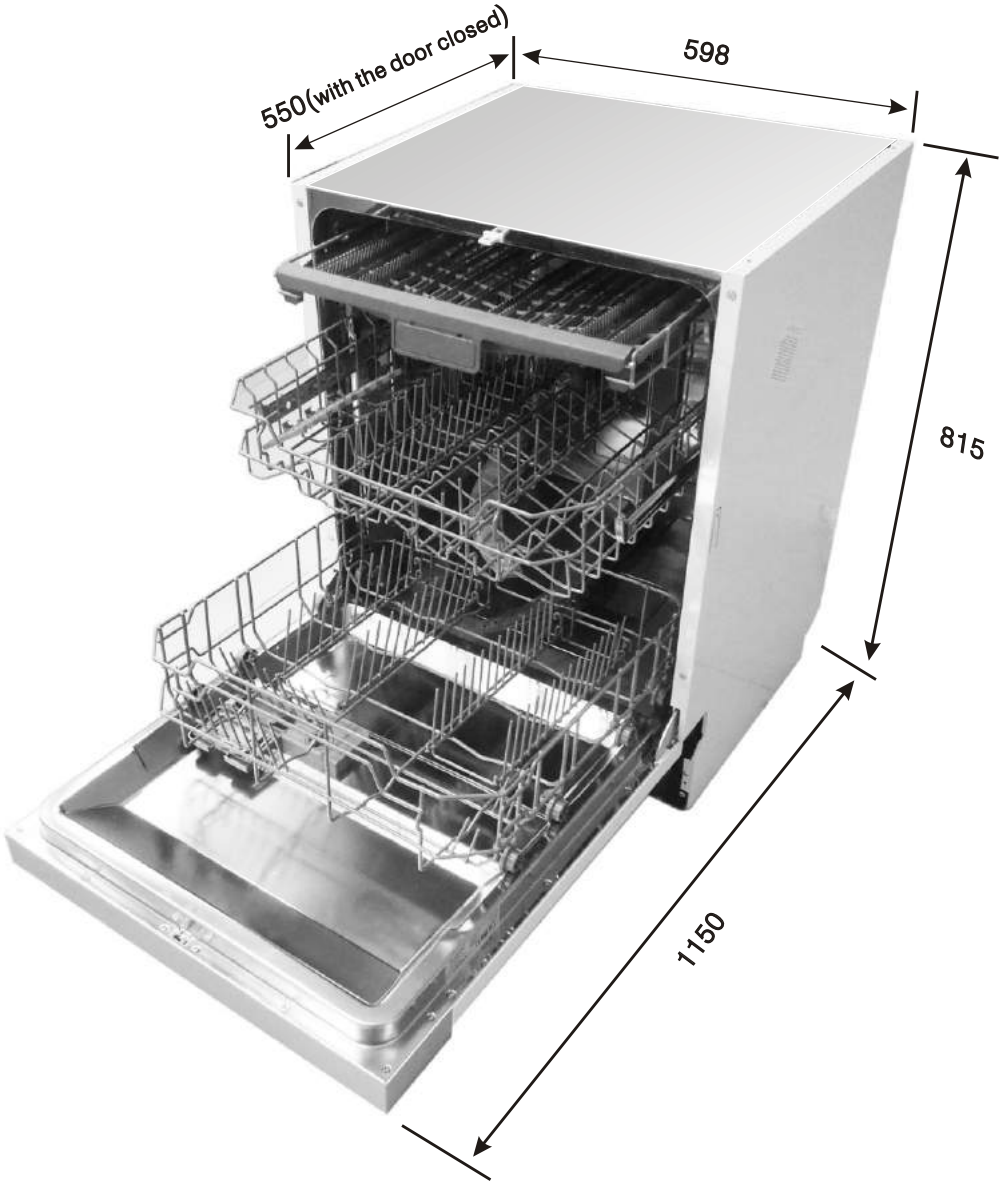

Chiều cao:	815mm
Chiều ngang :	598m m
Chiều sâu :	550mm(khi cửa đóng)
Áp suất nước:	0.04-1.0MPa
Nguồn cấp:	xem tem thông số
Dung tích:	14 bộ chén dĩa

Xếp chén dĩa vào giá theo En50242:

1. Giá trên:

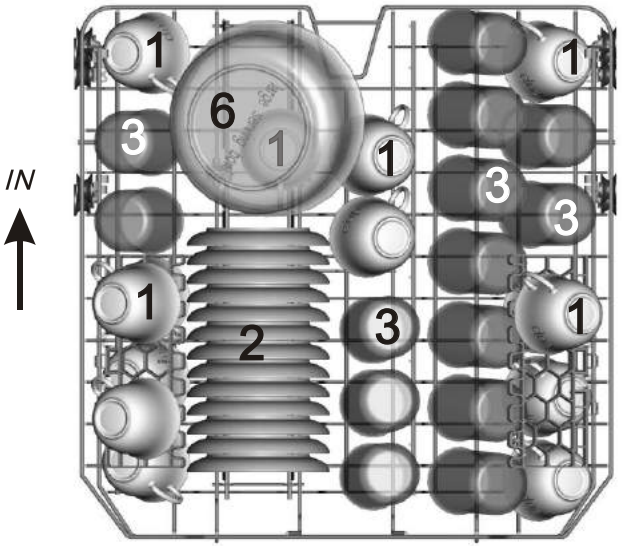

2. Giá dưới:

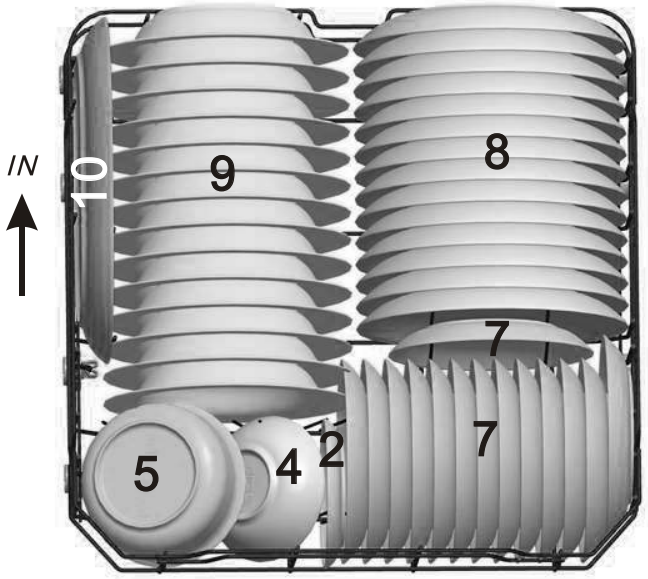

Cups

Saucers

Glasses

Small serving bowl

Medium serving bowl

Large serving bowl

Dessert dishes

Dinner plates

Soup plates

Oval platter

3. Giá xếp muỗng nĩa:

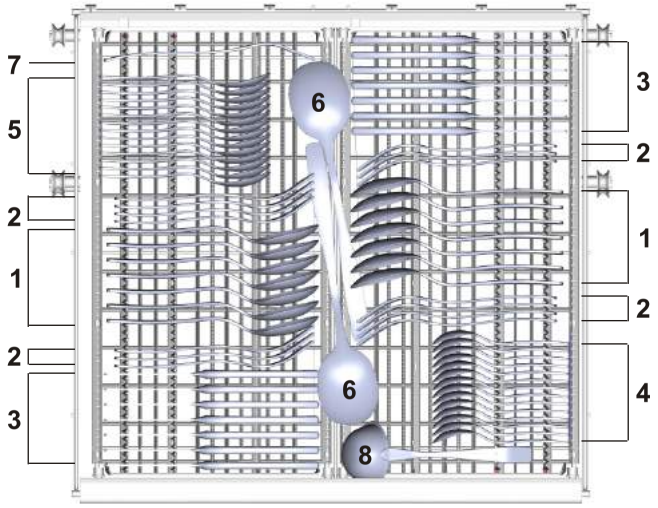

1	Soup spoons	5	Dessert spoons
2	Forks	6	Serving spoons
3	Knives	7	Serving forks
4	Teaspoons	8	Gravy ladles

MALLOCA VIETNAM COMPANY LIMITED
Showroom:
279 Nguyen Van Troi Street, Ward 10, Phu Nhuan District, HCM City
Tel: (84) 28 39975 893 / 94
Fax: (84) 28 38447 102
Email: info@malloca.com
Customer Care:
Hotline: 1800 12 12
Email: chamsockh@malloca.com

CÔNG TY TNHH MALLOCA VIỆT NAM
Showroom:
279 Đường Nguyễn Văn Trỗi, Phường 10, Quận Phú Nhuận, TP.HCM
Điện Thoại: (84) 28 39975 893 / 94
Fax: (84) 28 38447 102
Email: info@malloca.com
Hệ thống chăm sóc khách hàng:
Hotline: 1800 12 12
Email: chamsockh@malloca.com

Trung tâm chính
279 Đường Nguyễn Văn Trỗi, Phường 10, Quận Phú Nhuận, TP.HCM
SĐT: (028) 39975 893 / 94 – (028) 39975 294 / 95

Khu vực Bà Rịa Vũng Tàu
258-260A Lê Hồng Phong, Phường 4, TP. Vũng Tàu
SĐT: (0254) 385 94 99

Khu vực Tây Nguyên
331 Phan Đình Phùng, Phường 2, TP. Đà Lạt
SĐT: (0263) 3521 107 – 0918226362

Khu vực Nam Trung Bộ
08 Lê Hồng Phong, Phường Phước Hải, TP. Nha Trang
SĐT: (0258) 3875 488

Khu vực Miền Tây
180 Trần Hưng Đạo, Phường An Nghiệp, Quận Ninh Kiều, TP. Cần Thơ
SĐT: (0292) 373 2035

Khu vực Miền Trung
211 Nguyễn Văn Linh, Phường Vĩnh Trung, Quận Thanh Khê, TP. Đà Nẵng
SĐT: (0236) 369 1906

Khu vực Miền Bắc
10 Chương Dương Độ, Phường Chương Dương, Quận Hoàn Kiếm, Hà Nội
SĐT: (024) 35376 288 – 093 462 92 98